1x

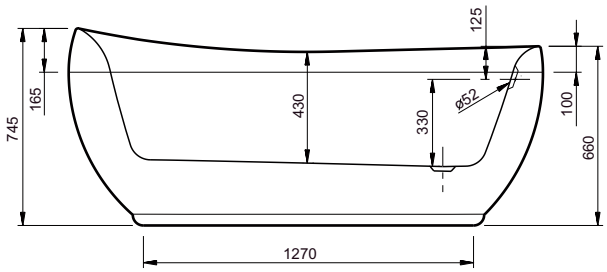

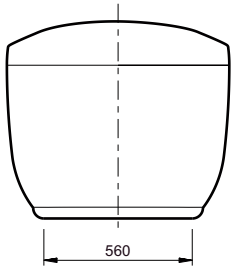

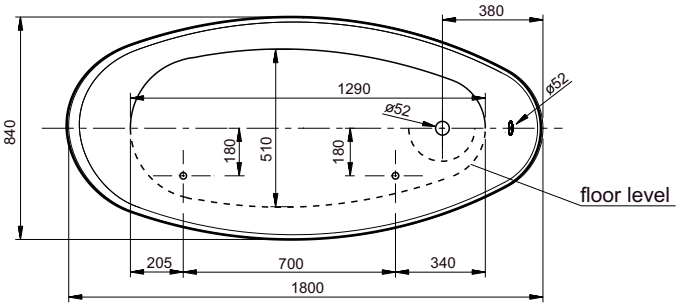

1x

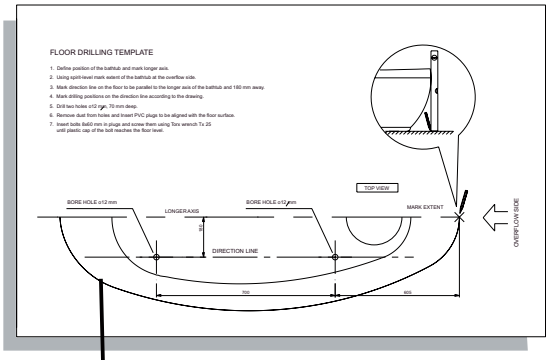

2x

2x

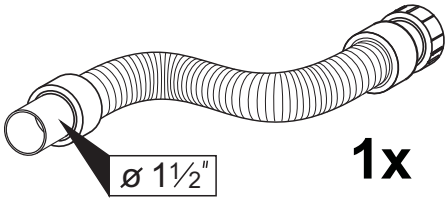

1x

Fig. 1

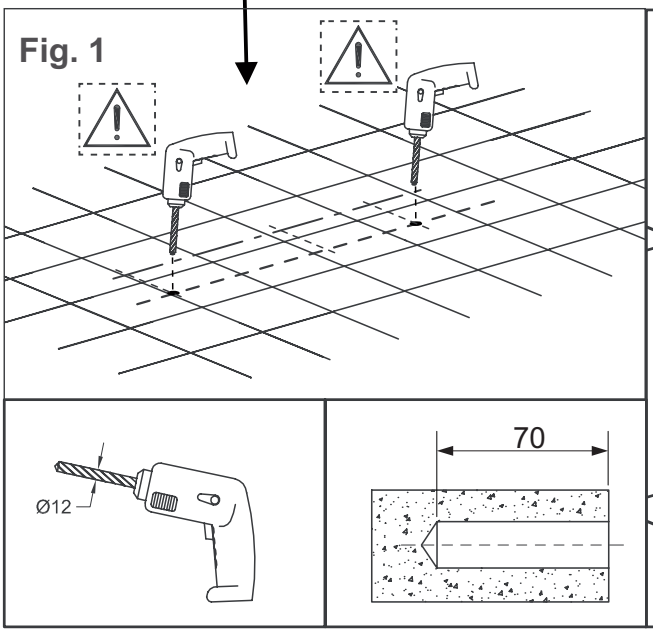

Fig. 2

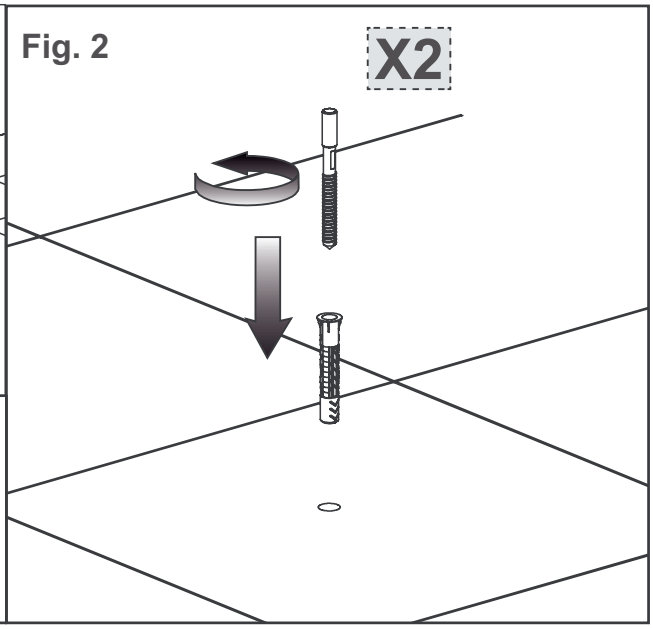

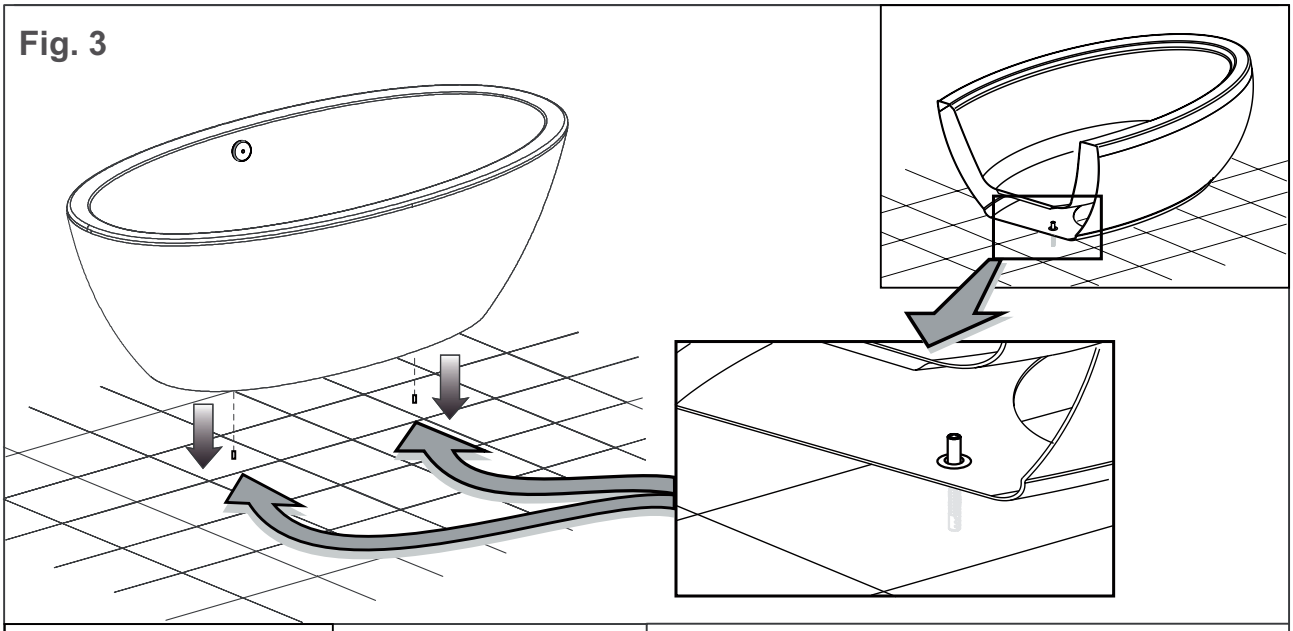

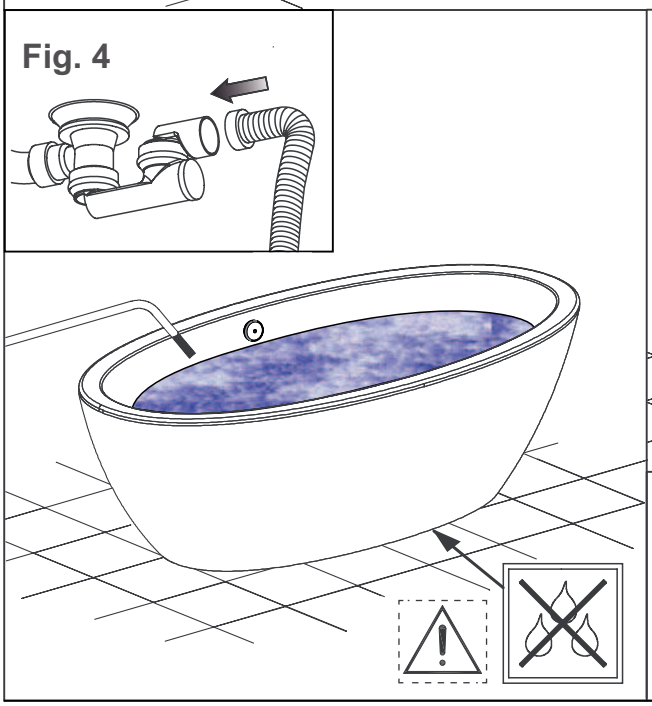

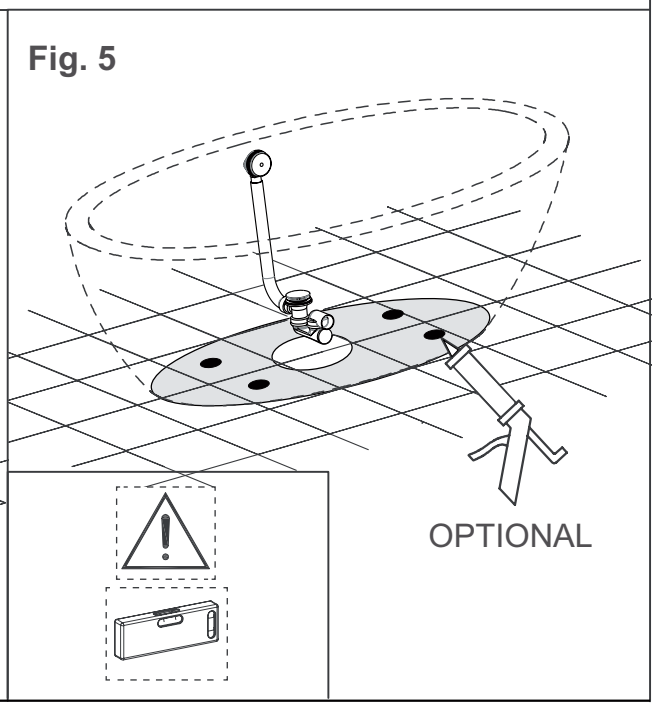
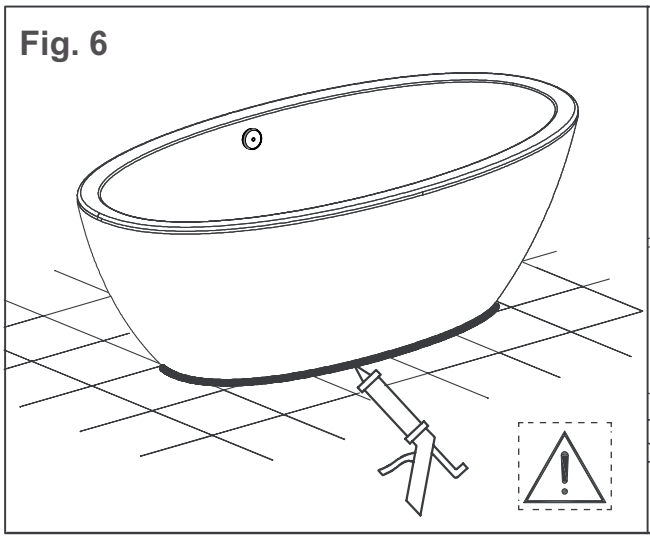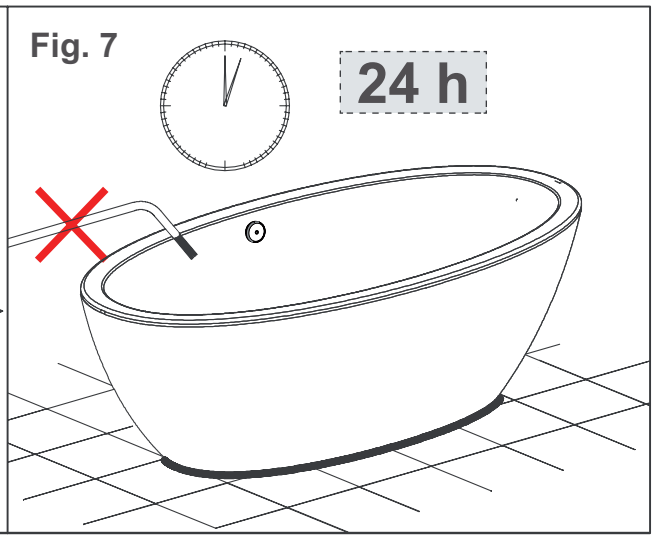
OPTION :