Knief & Co. Gmbh
Am Hansastadion 2
D-28277 Bremen

Tel: +49 - 421 - 163 23 00
Fax: +49 - 421 - 163 23 22
info@kniefco.com
www.kniefco.com

RHEIN 200 *FIT*

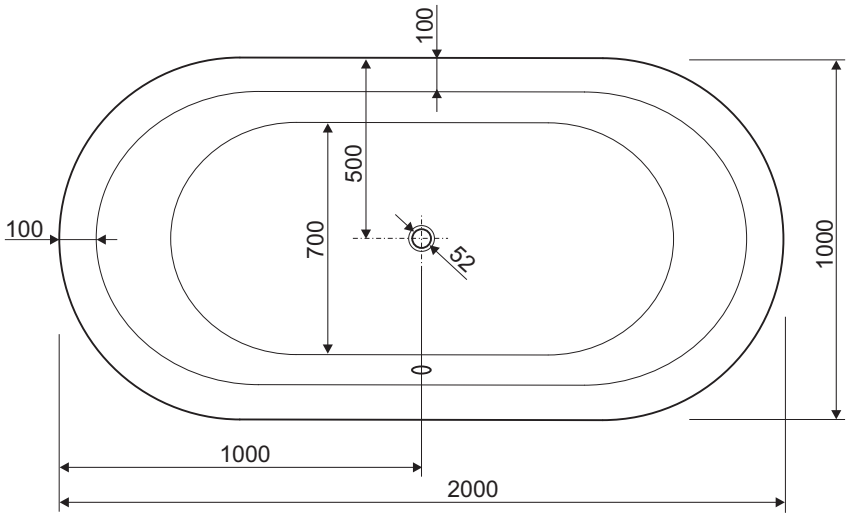

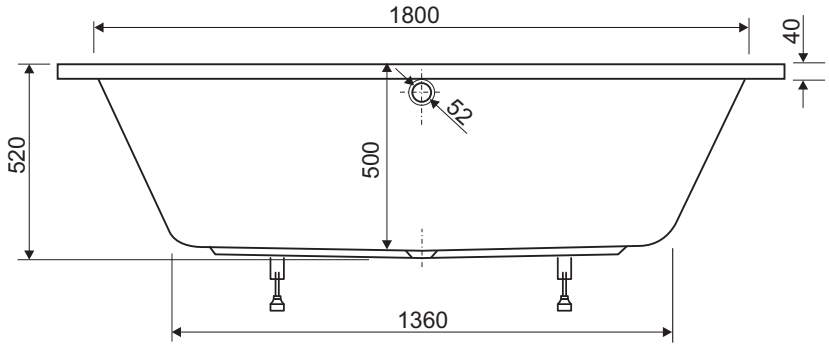

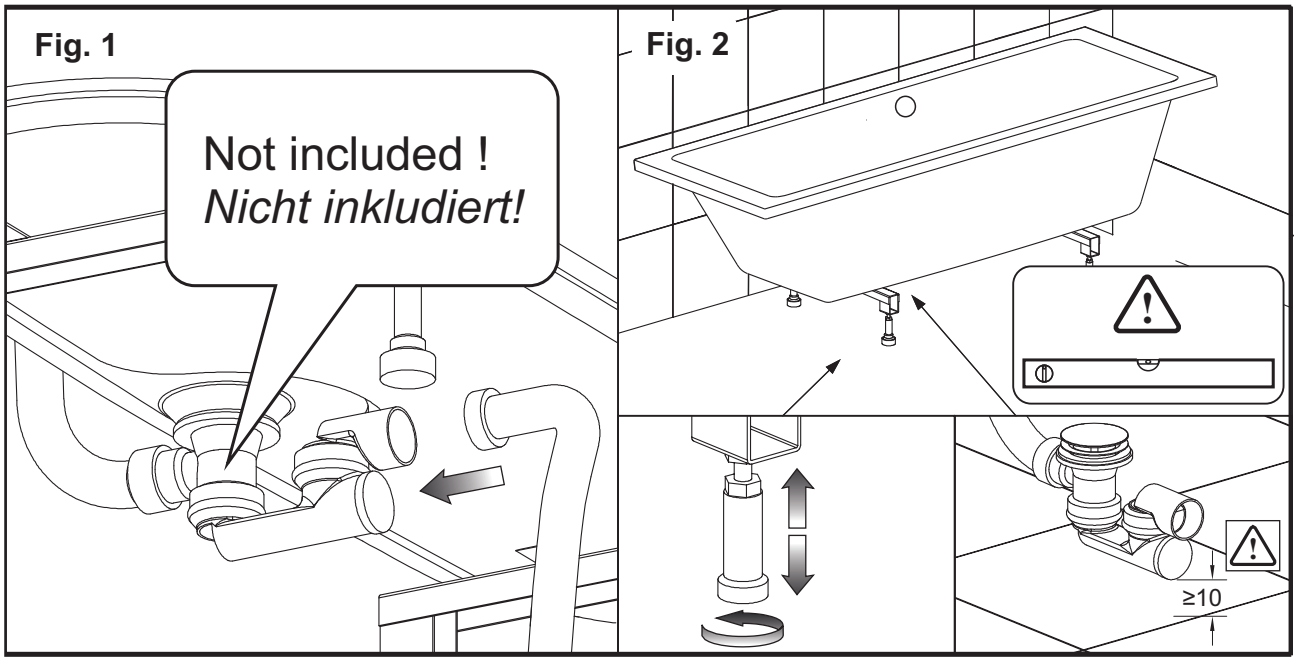

Knief & Co. Gmbh
Am Hansastadion 2
D-28277 Bremen
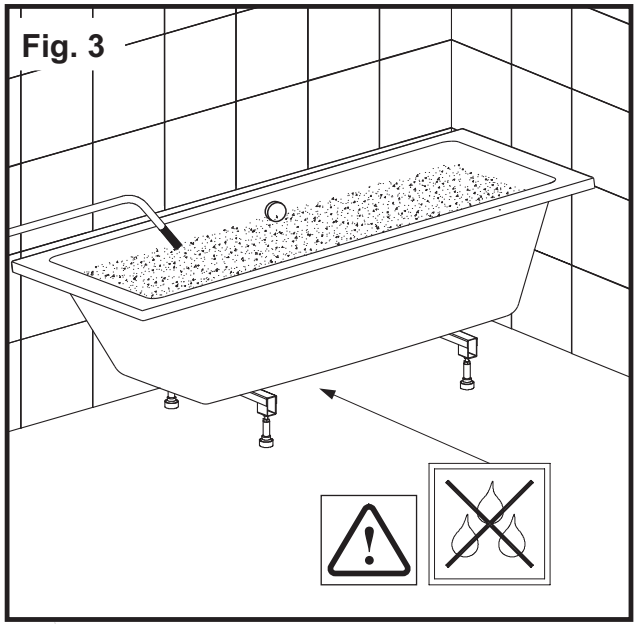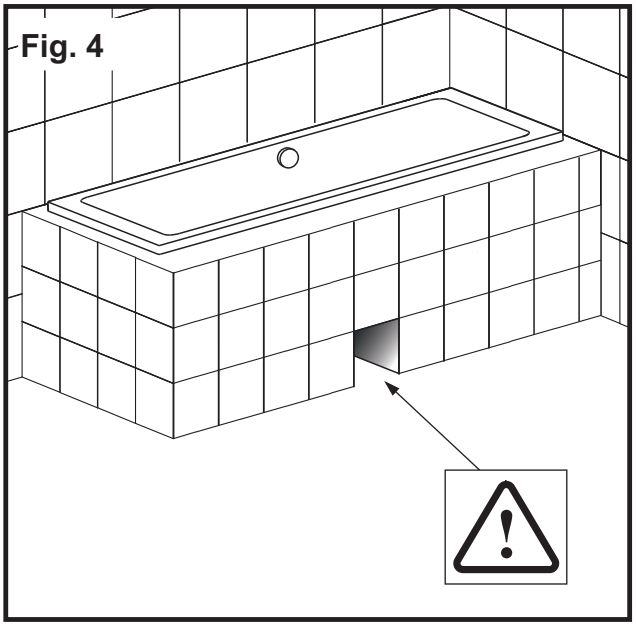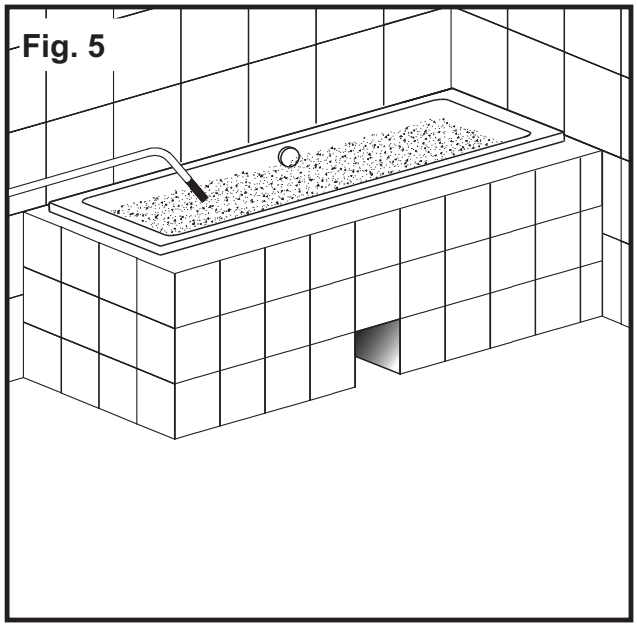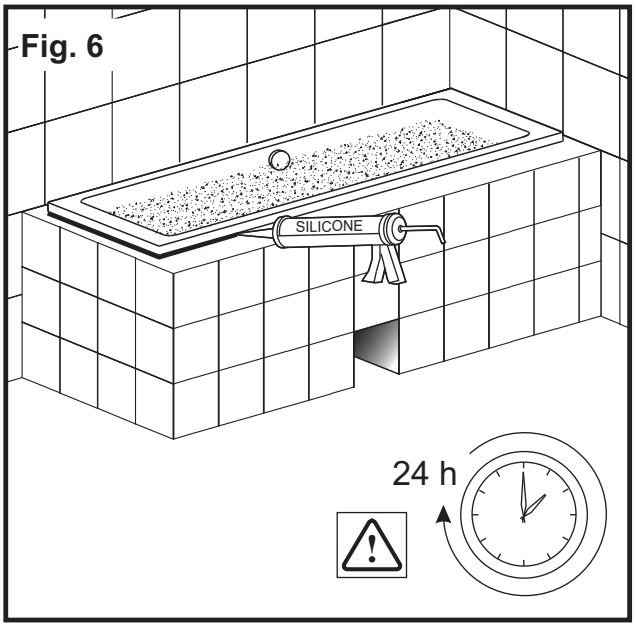
Tel: +49 - 421 - 163 23 00
Fax: +49 - 421 - 163 23 22
info@kniefco.com
www.kniefco.com