Knief & Co. Gmbh
Am Hansastadion 2
D-28277 Bremen

Tel: +49 - 421 - 163 23 00
Fax: +49 - 421 - 163 23 22
info@kniefco.com
www.kniefco.com

WALL

1x

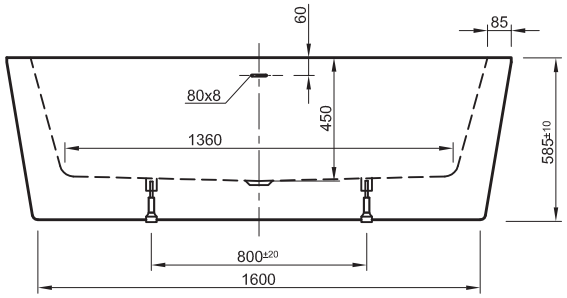

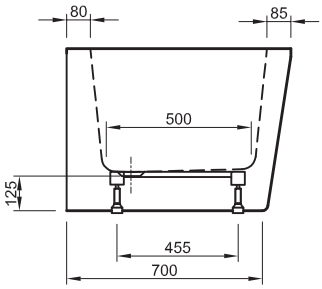

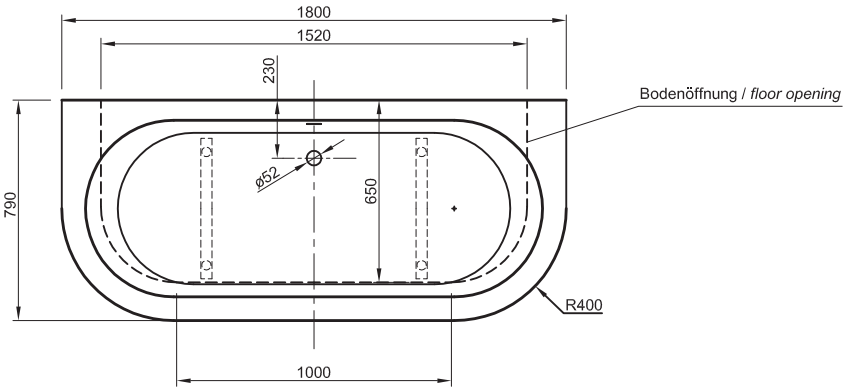

8x 1

8x 2

4x 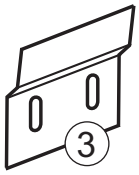 3

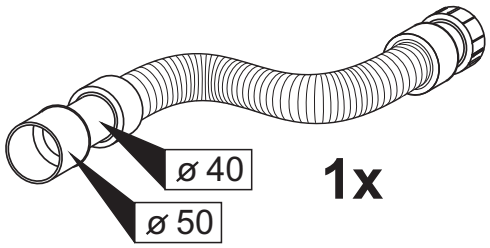

1x

Fig. 1

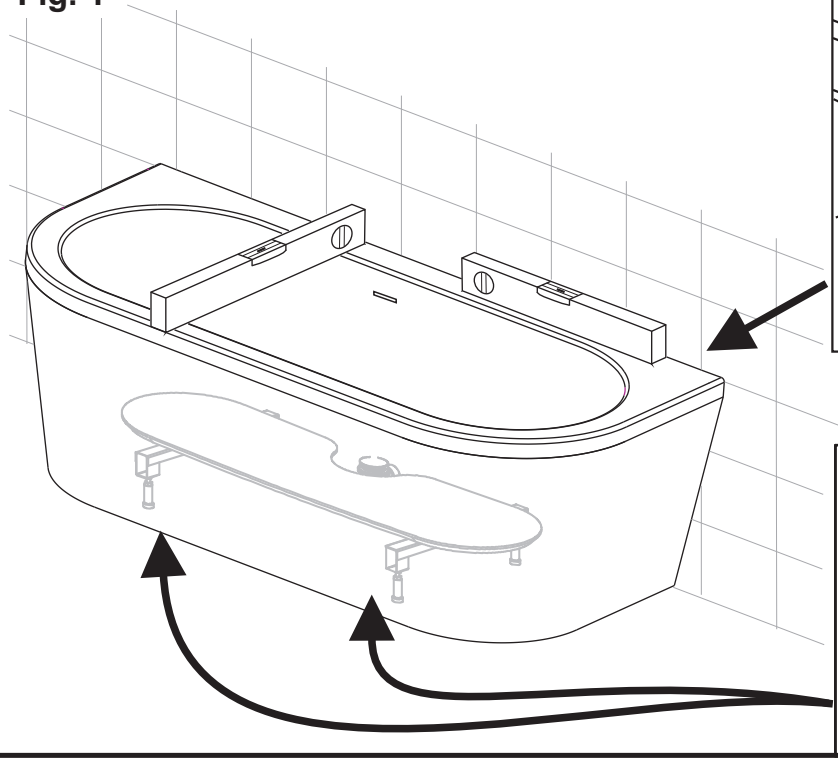

Fig. 3

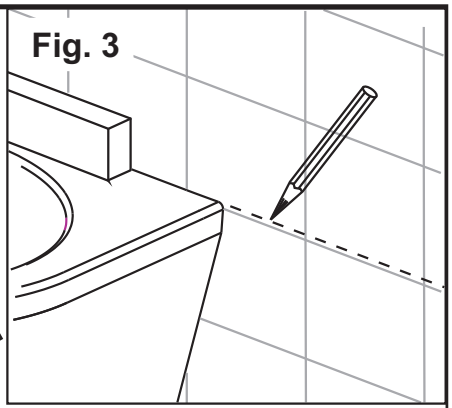

Fig. 2

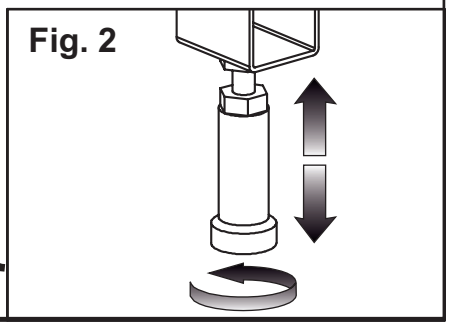

Knief & Co. Gmbh
Am Hansastadion 2
D-28277 Bremen

Tel: +49 - 421 - 163 23 00
Fax: +49 - 421 - 163 23 22
info@kniefco.com
www.kniefco.com

Fig. 4

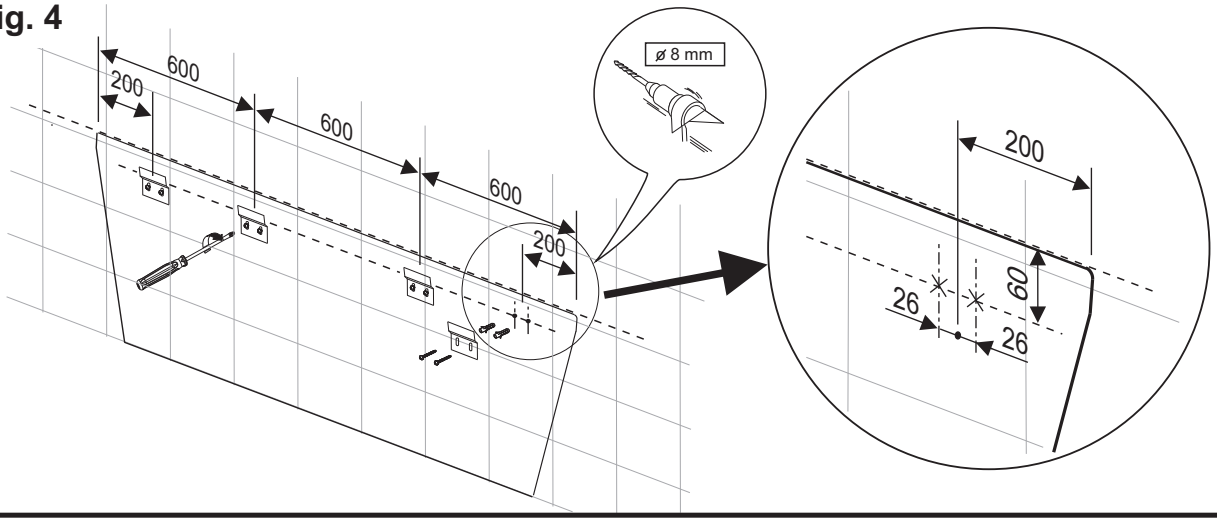

Fig. 5

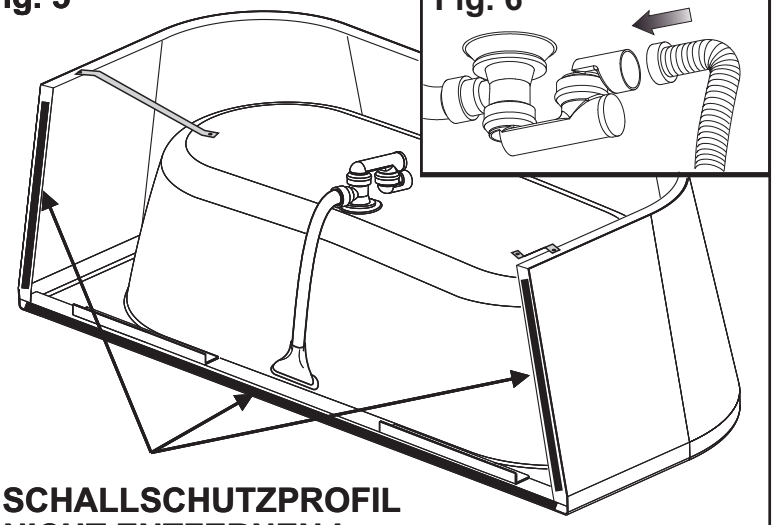

SCHALLSCHUTZPROFIL NICHT ENTFERNEN !

SOUND PROOF PROFILE DO NOT REMOVE !

Fig. 6

Fig. 7

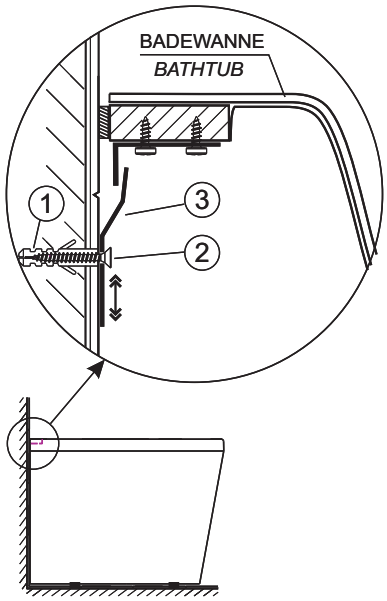

Fig. 8

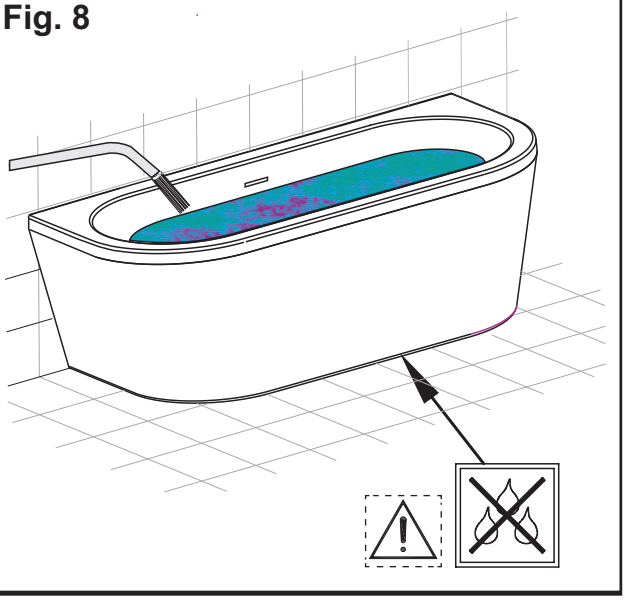
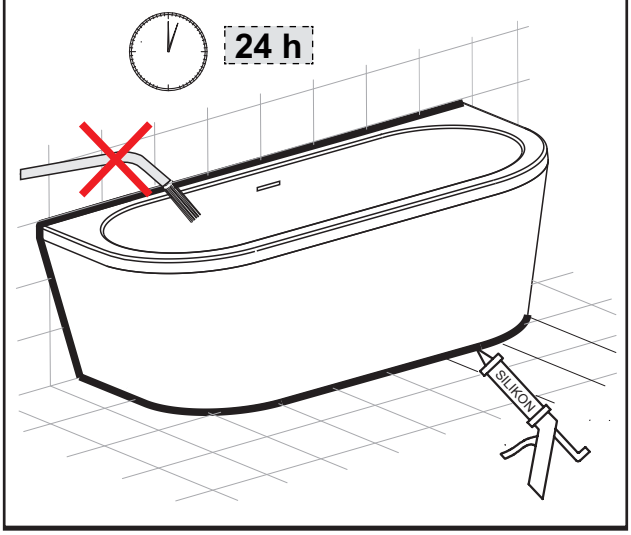
Fig. 9