Knief & Co. Gmbh
Am Hansastadion 2
D-28277 Bremen

Tel: +49 - 421 - 163 23 00
Fax: +49 - 421 - 163 23 22
info@kniefco.com
www.kniefco.com

CUBE

1x

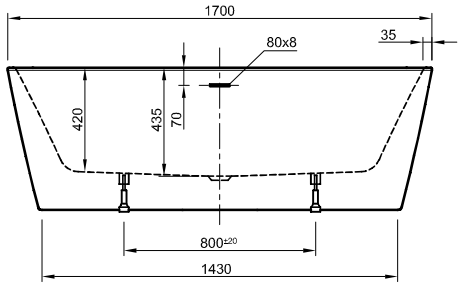

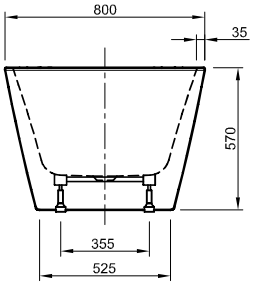

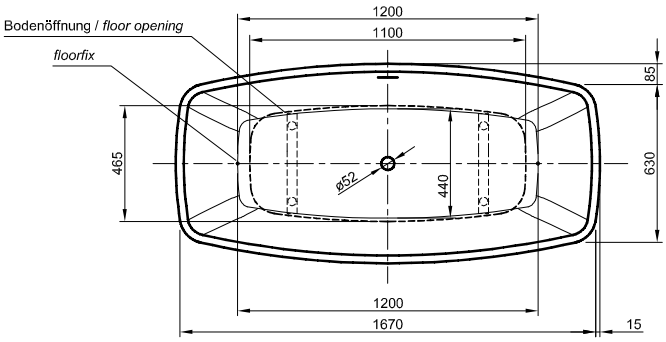

1x

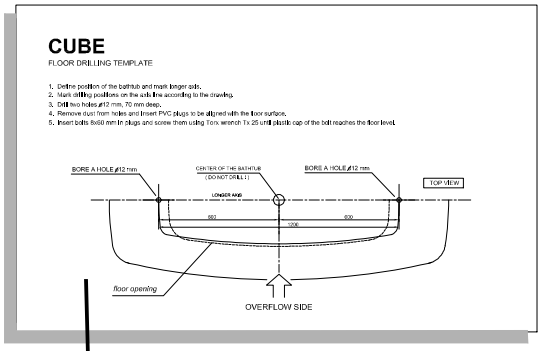

2x

2x

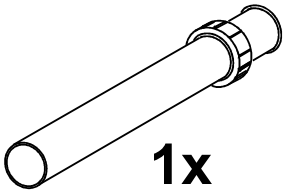

1x

Fig. 1

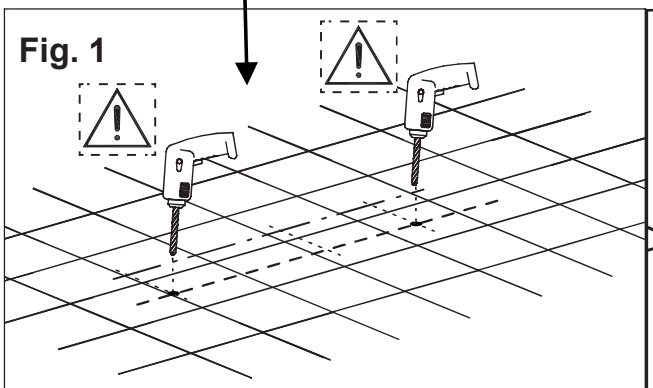

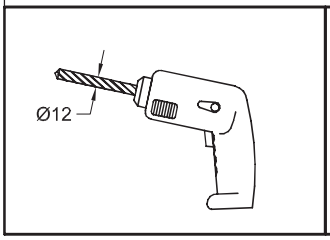

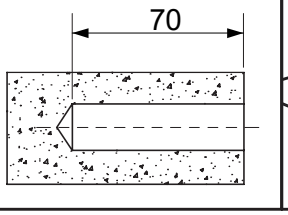

Fig. 2

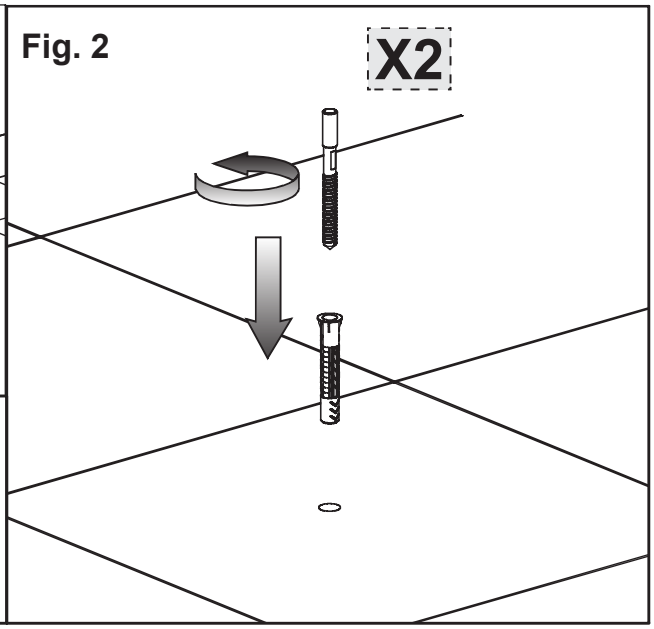

Knief & Co. Gmbh
Am Hansastadion 2
D-28277 Bremen

Tel: +49 - 421 - 163 23 00
Fax: +49 - 421 - 163 23 22
info@kniefco.com
www.kniefco.com

Fig. 3

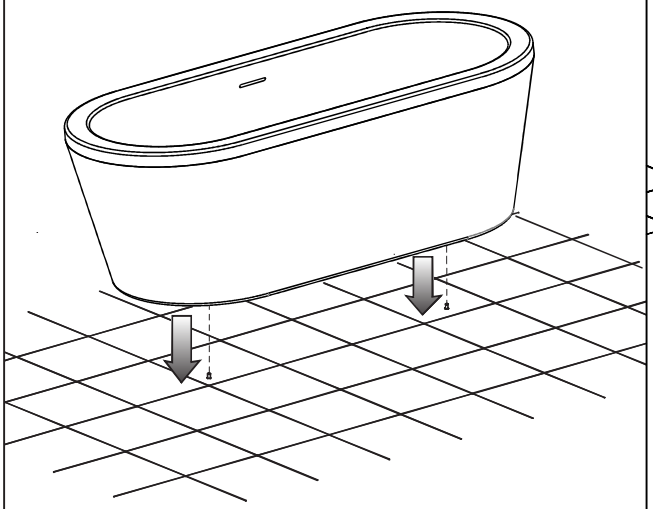

Fig. 4

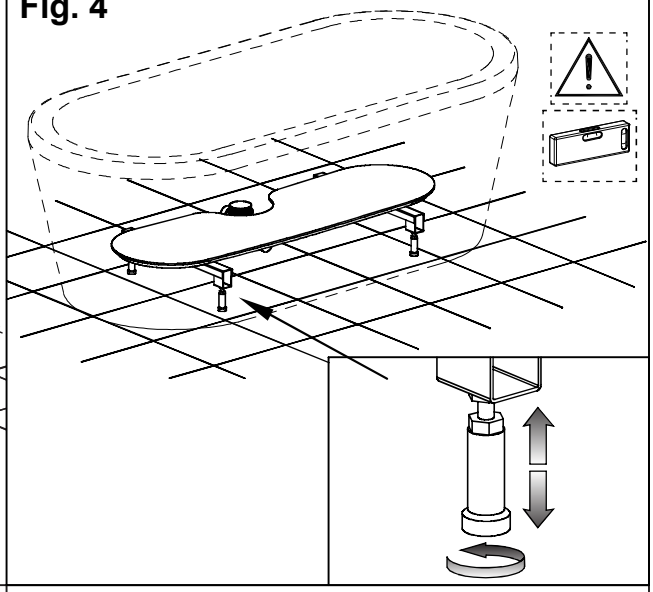

Fig. 5

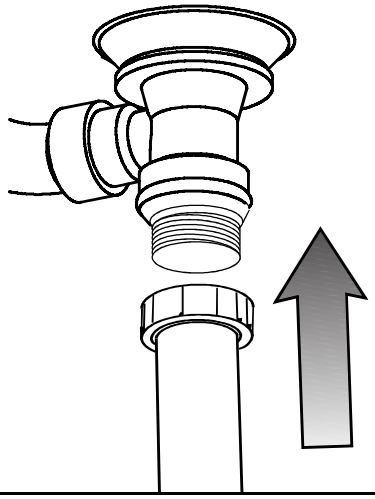

Fig. 6

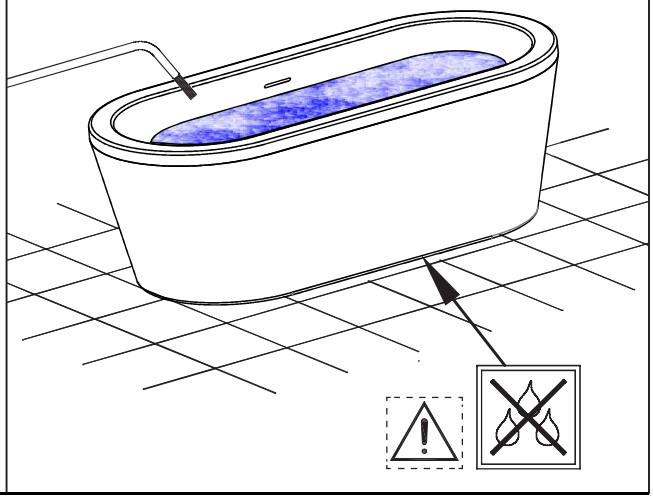

OPT.:

Fig. 7

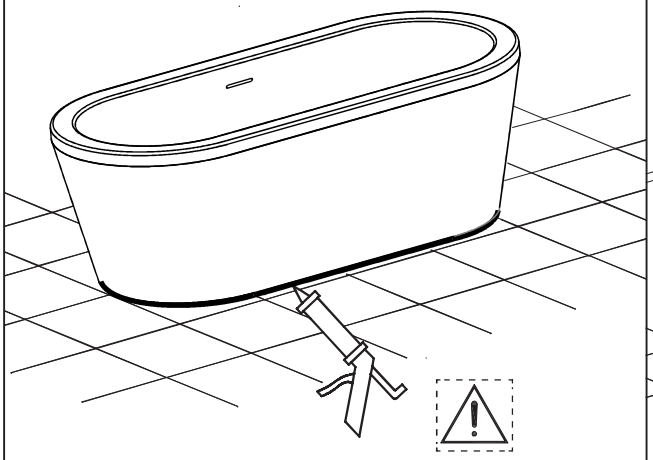
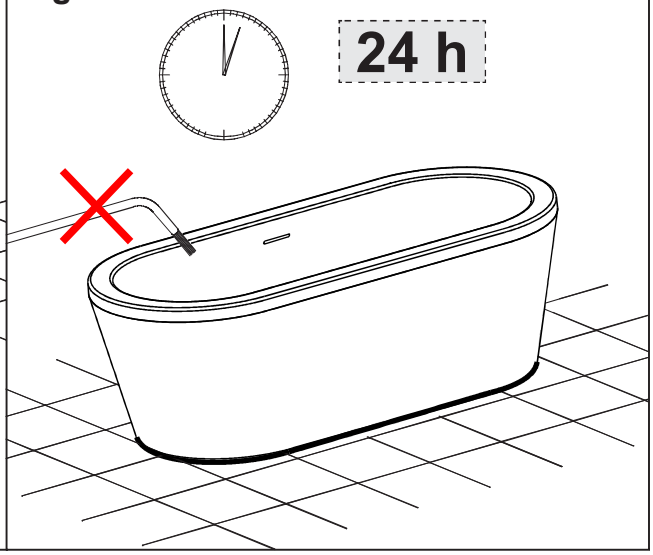
Fig. 8