Strip 160 mit 2 integrierten eckigen Waschbecken

Strip 160 with 2 integrated square sinks

Artikel Nummer / *Article number* 0600-132-xx

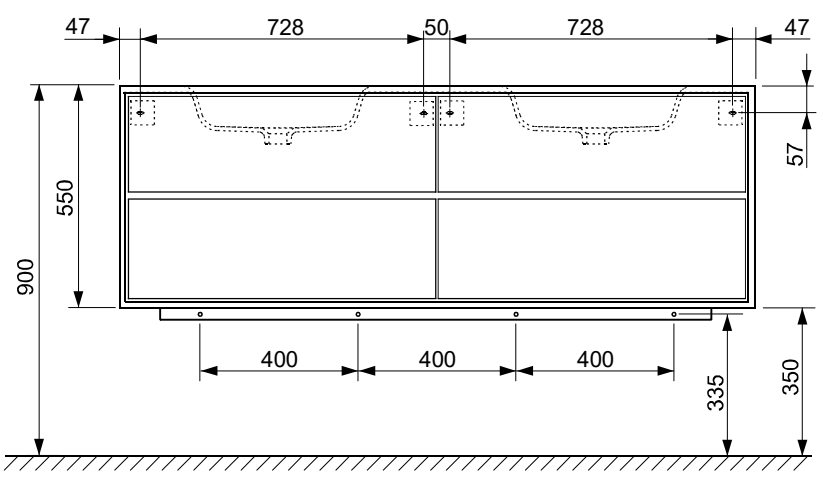

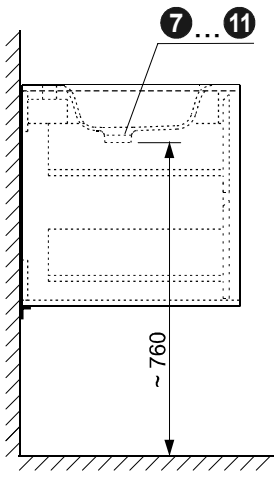

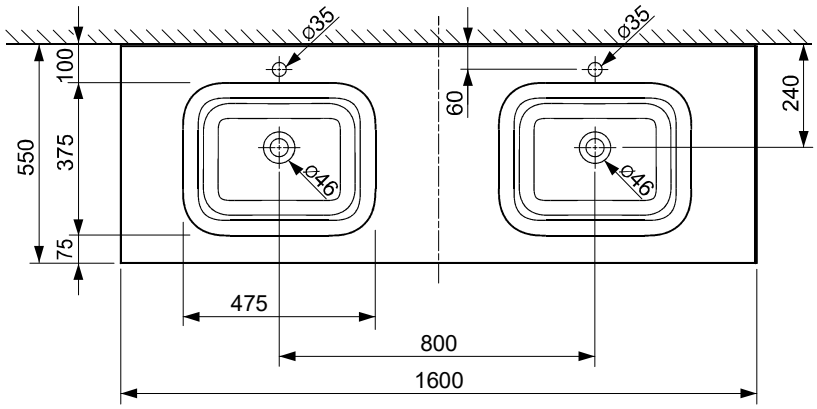

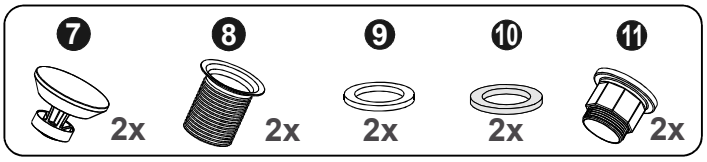

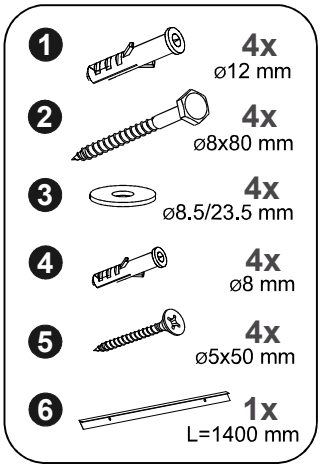

1 **Schublade entfernen vor Montage**

Removing drawers before installation

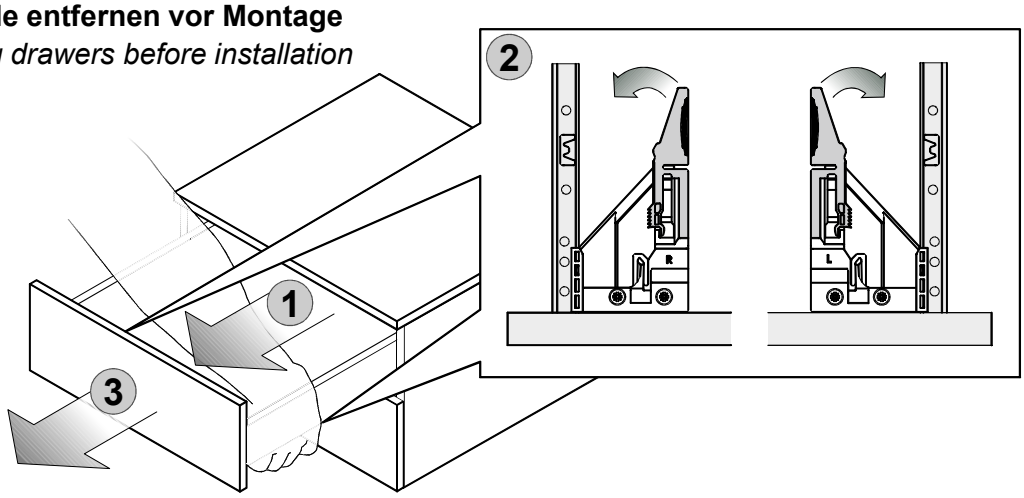

2

INSTALLATION ABGESIECHERT MIT FEHLERSTROMSCHUTZSCHALTER (30 mA)
INSTALLATTION PROTECTED WITH FAULT CURRENT CIRCUIT BREAKER (30 mA)

220 V, 50 Hz
3 x 1,5 mm²

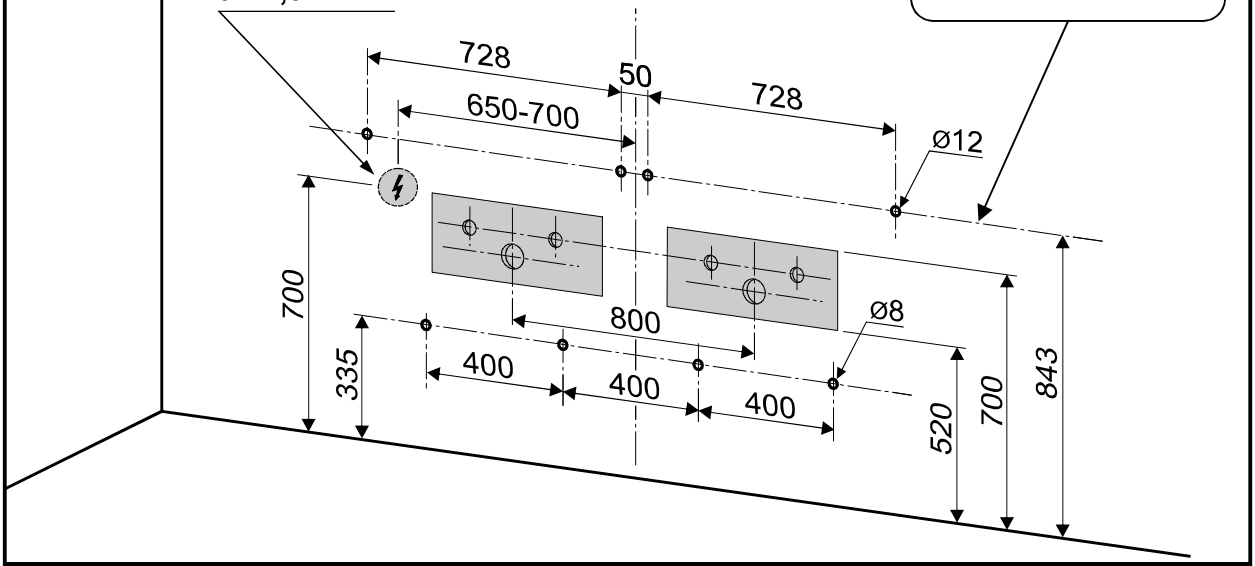

3

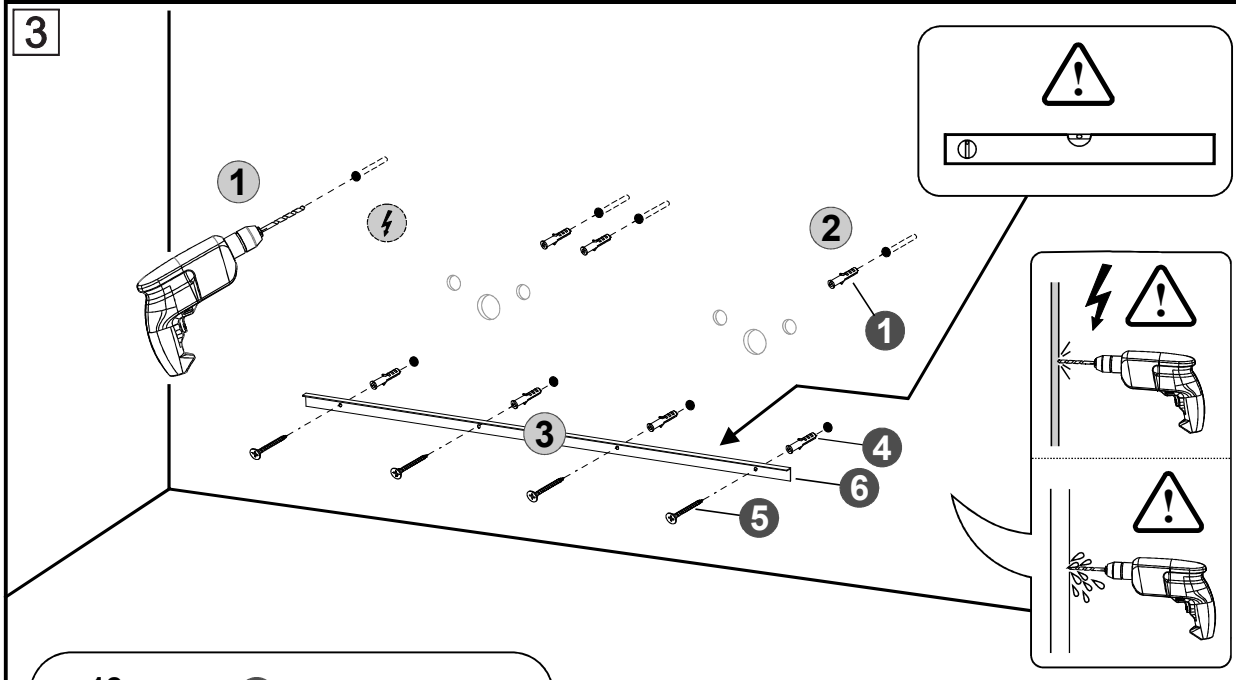

ø 12 mm

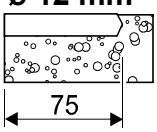

ø 8 mm

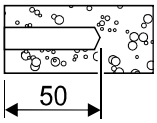

1 4

Beton
Concrete

Ziegel
Brick

Porenbeton
Aerated concrete

Gipskartonplatten
Plasterboard

1 4

Montage beachten Richtlinien abhängig von der Art der Wand !
Observe installation guidelines depending on the type of wall !

4

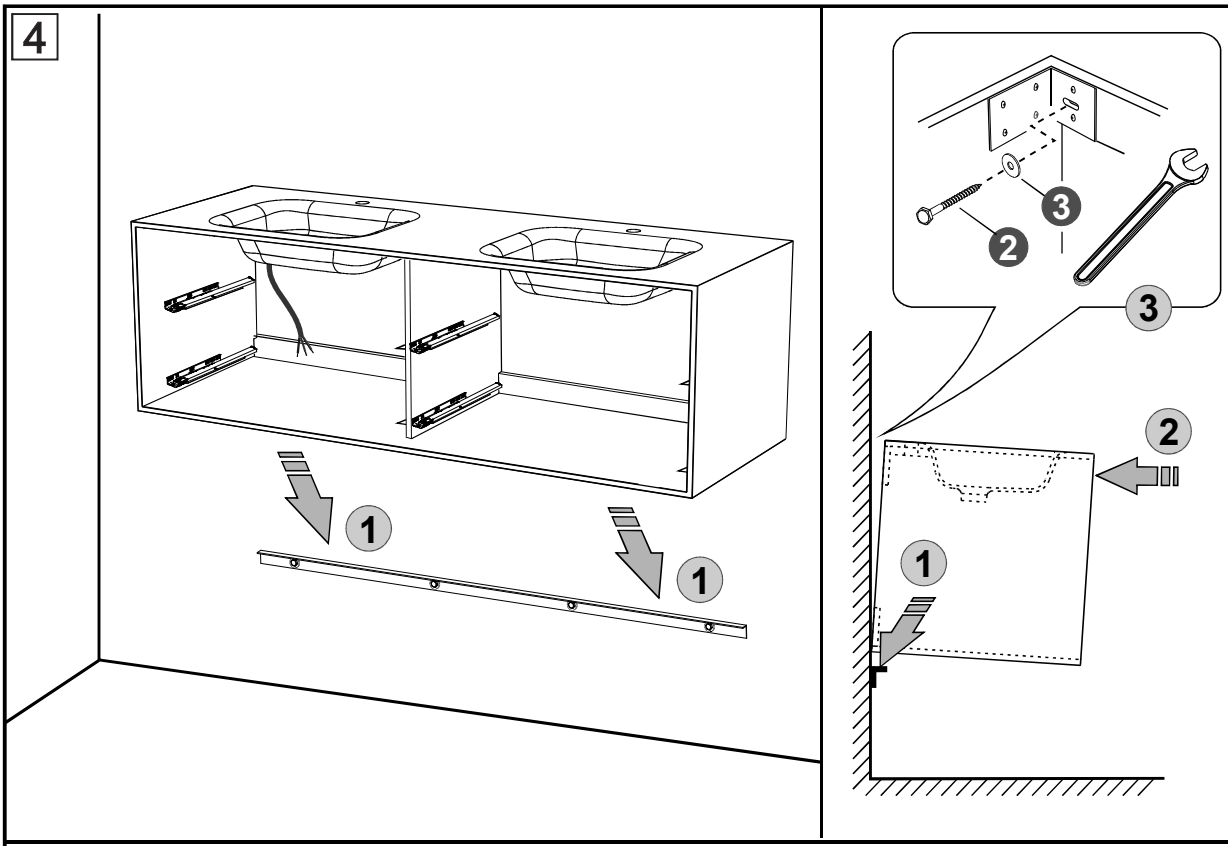

5

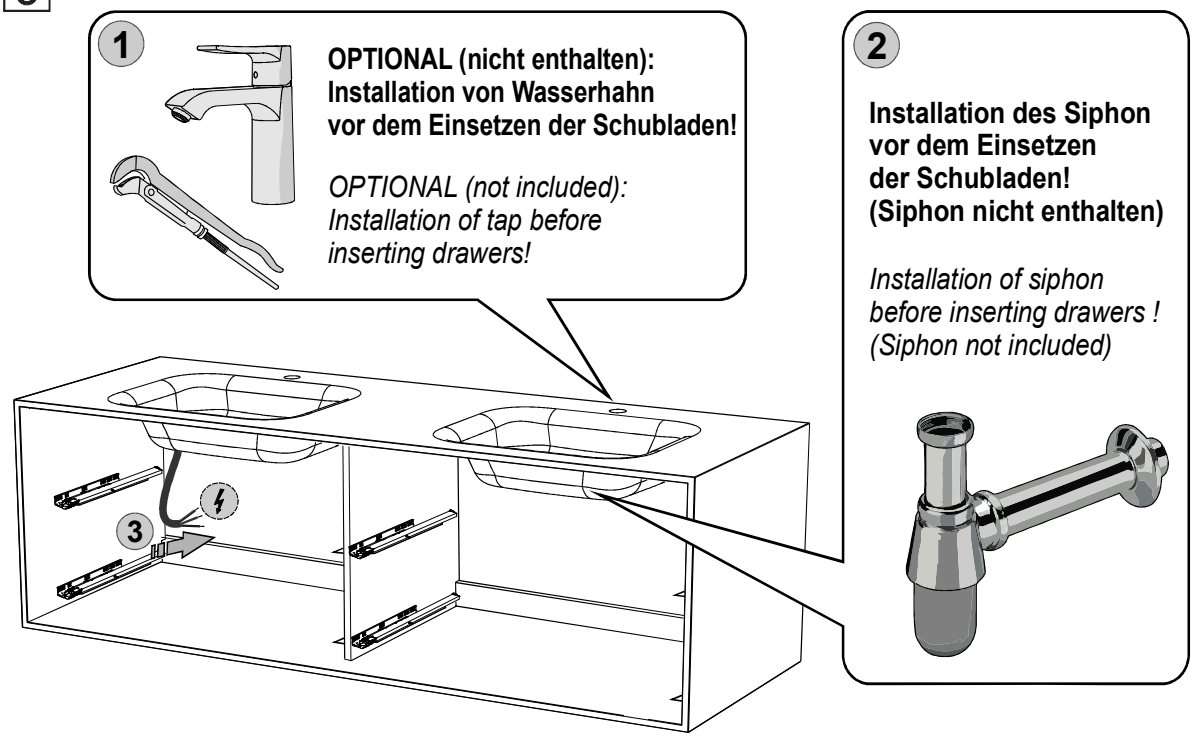

Elektrischer Anschluß sollte nur durch qualifiziertes Fachpersonal erfolgen !

Connection to electrical power supply should be done only by a qualified person !

6 **Installation der Schubladen**

Inserting drawers

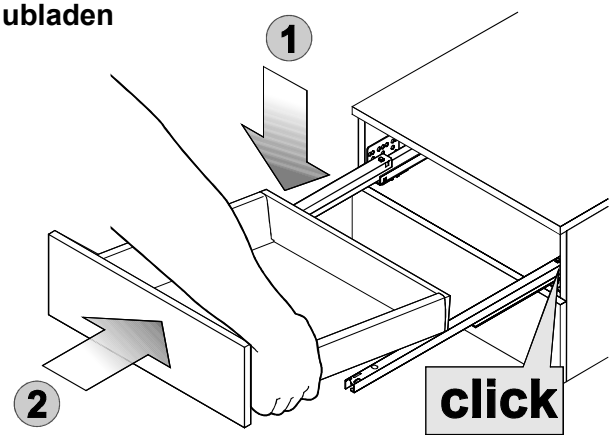

7

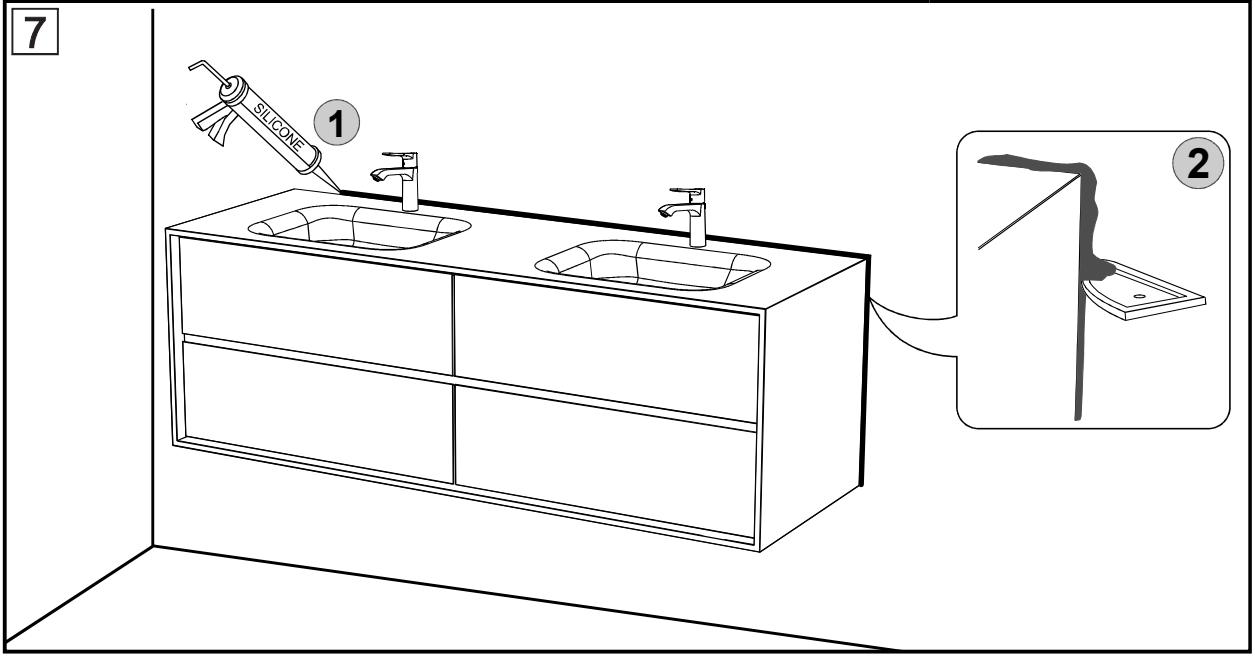

VERSTELLUNGEN / *ADJUSTMENT*

A **HÖHENVERSTELLUNG**/*HEIGHT ADJUSTMENT*

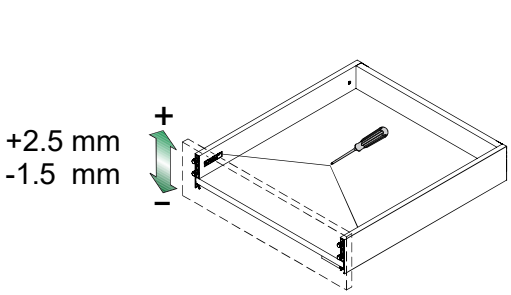

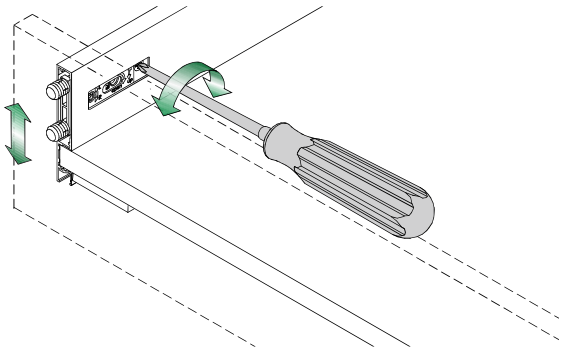

B **SEITLICHE EINSTELLUNG**/*SIDE ADJUSTMENT*

Beidseitig einstellen
Adjust both sides

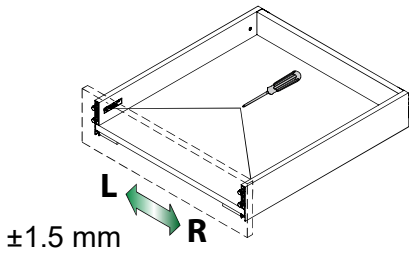

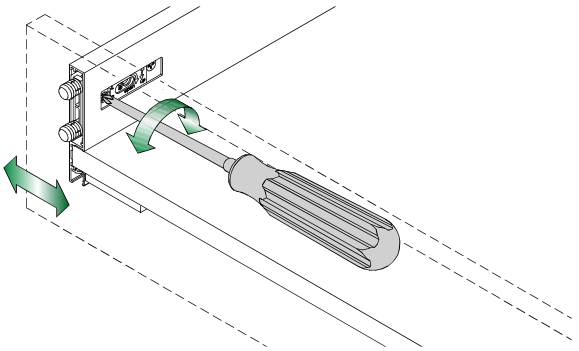
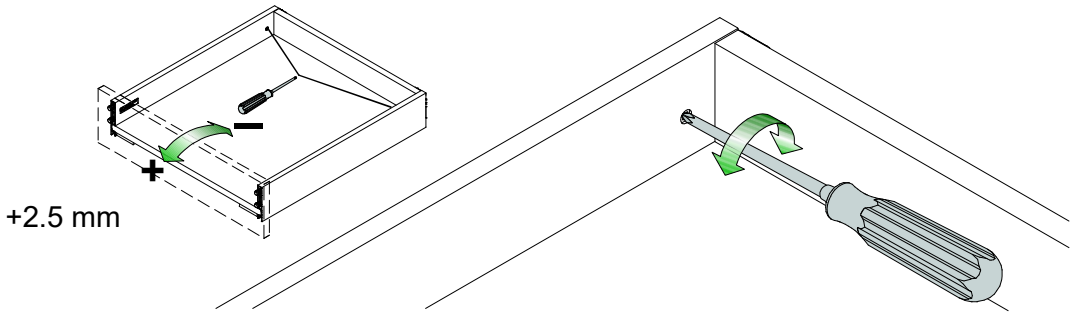
C **VORNE NEIGUNGSVERSTELLUNG**/*FRONT TILT ANGLE ADJUSTMENT*