Strip 90 mit integriertem Moon Waschbecken

Strip 90 with integrated Moon sink

Artikel Nummer / *Article number* 0600-146-xx

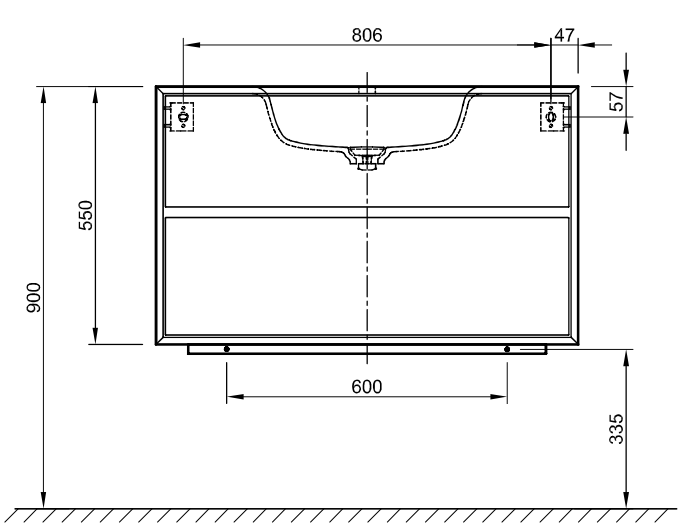

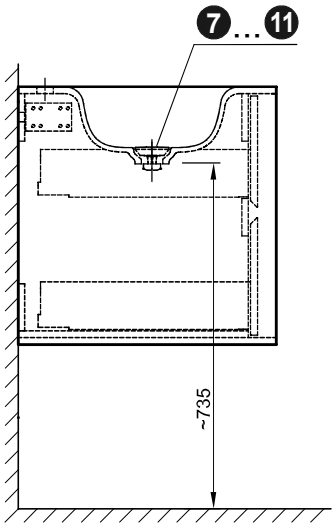

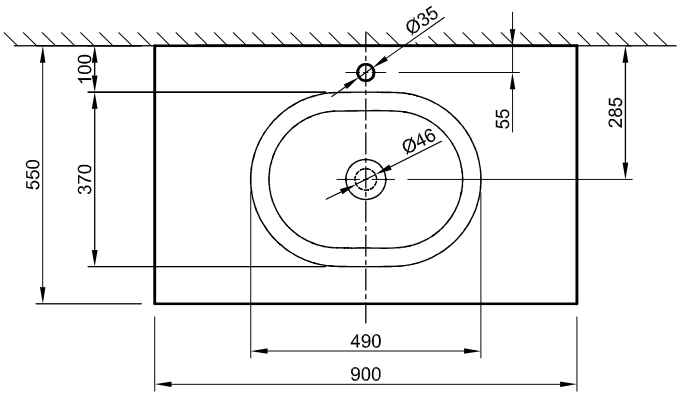

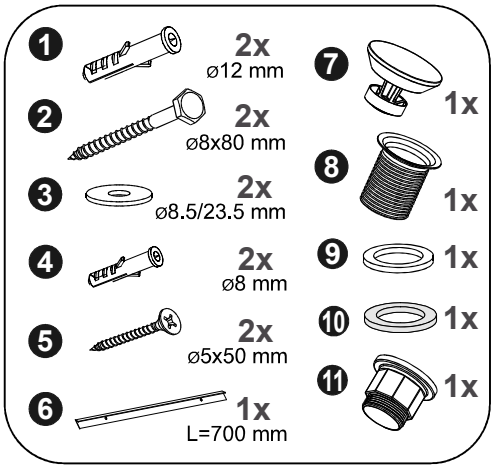

1 Schublade entfernen vor Montage

Removing drawers before installation

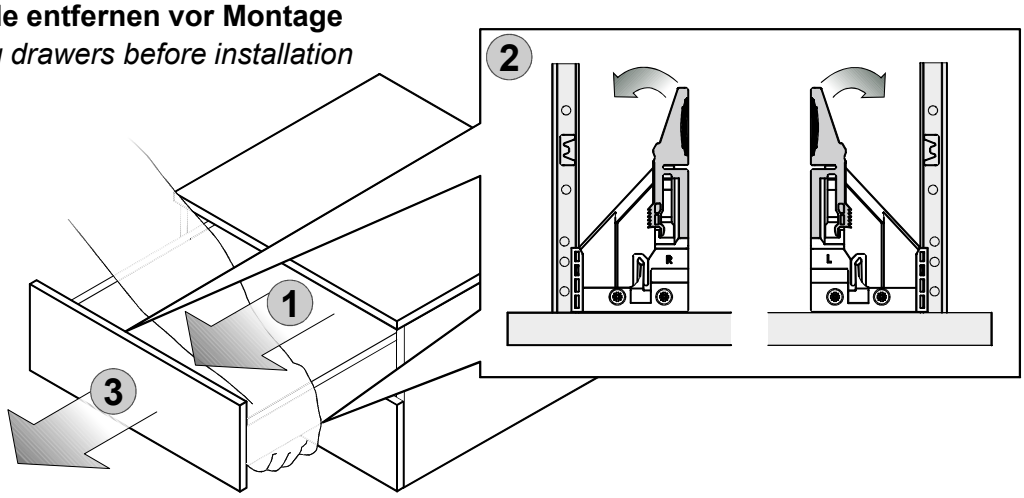

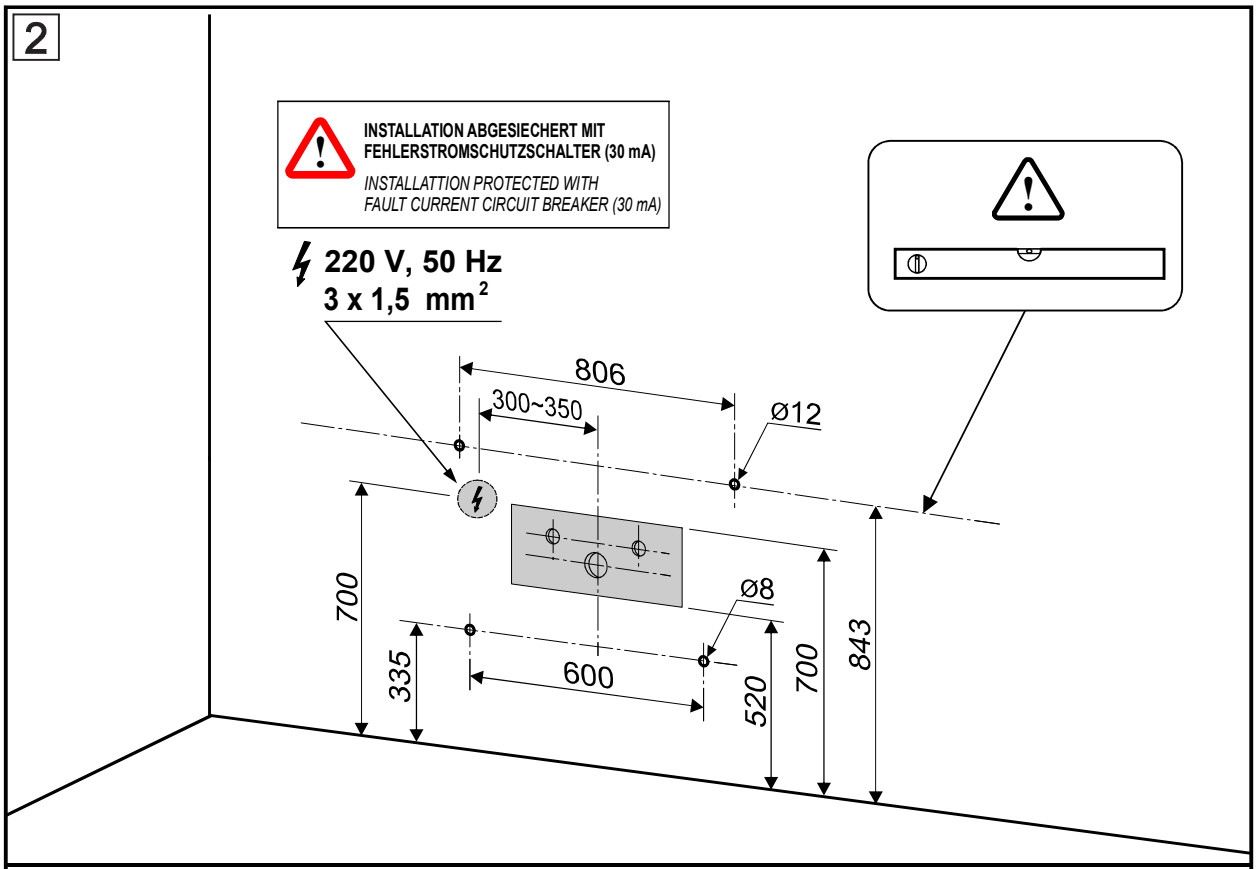
2
INSTALLATION ABGESIECHERT MIT
FEHLERSTROMSCHUTZSCHALTER (30 mA)
INSTALLATTION PROTECTED WITH
FAULT CURRENT CIRCUIT BREAKER (30 mA)
220 V, 50 Hz
3 x 1,5 mm²
806
300~350
Ø12
700
Ø8
335
600
520
700
843

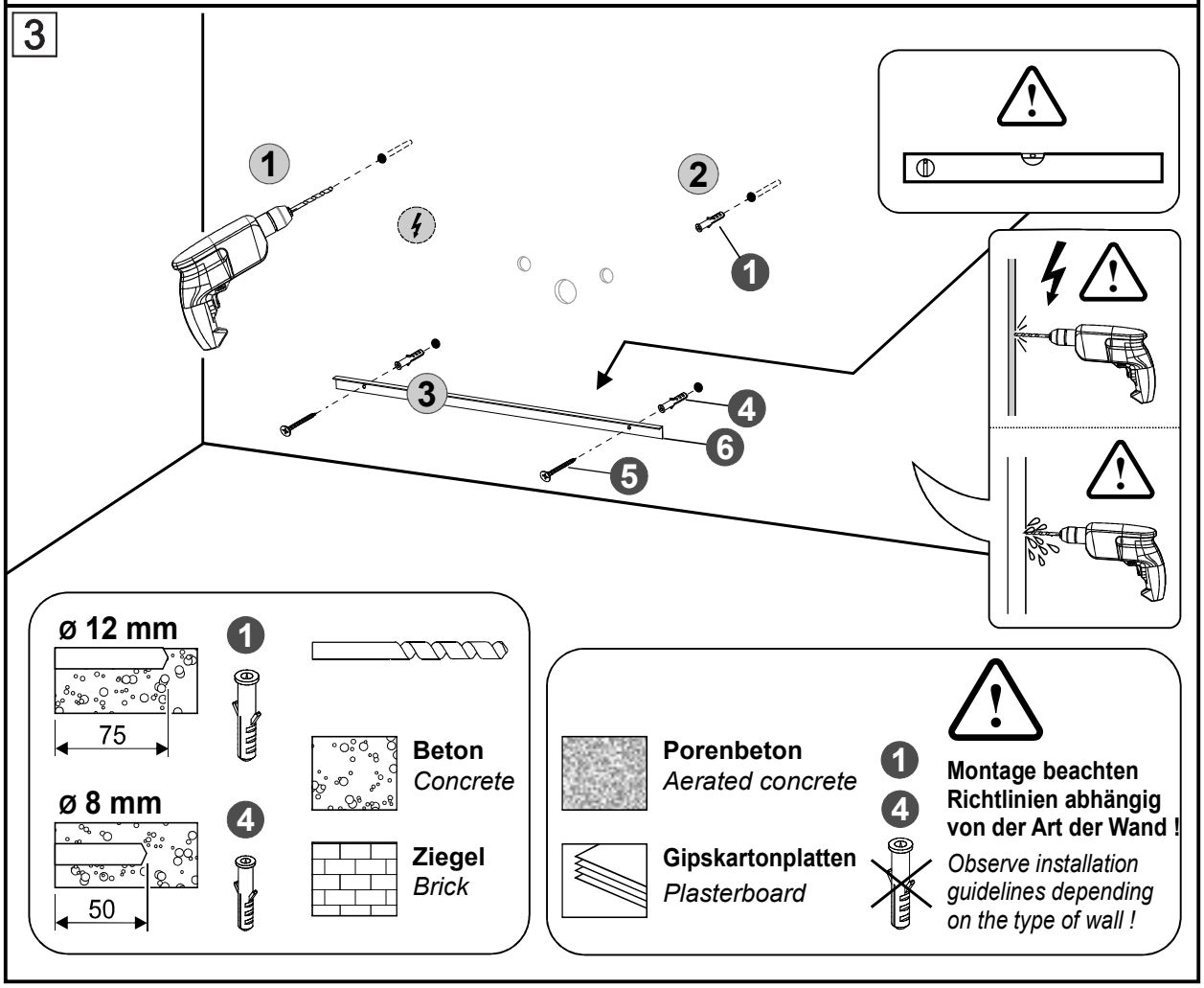
3
1
2
1
3
4
6
5
ø 12 mm
75
1
ø 8 mm
50
4
Beton
Concrete
Ziegel
Brick
Porenbeton
Aerated concrete
Gipskartonplatten
Plasterboard
1
4
Montage beachten
Richtlinien abhängig
von der Art der Wand !
Observe installation
guidelines depending
on the type of wall !

4

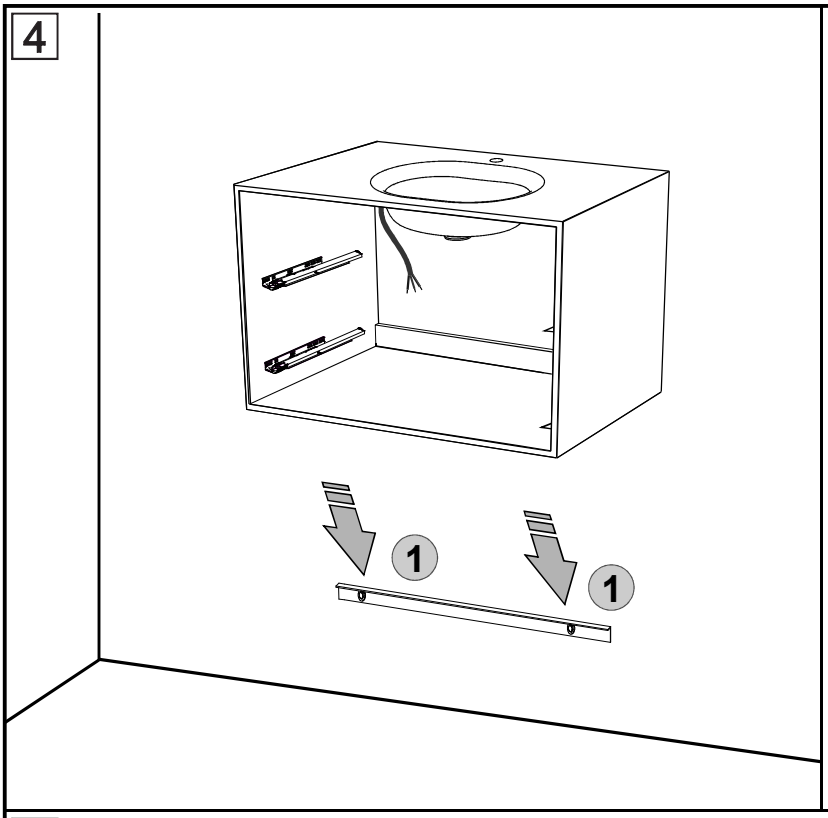

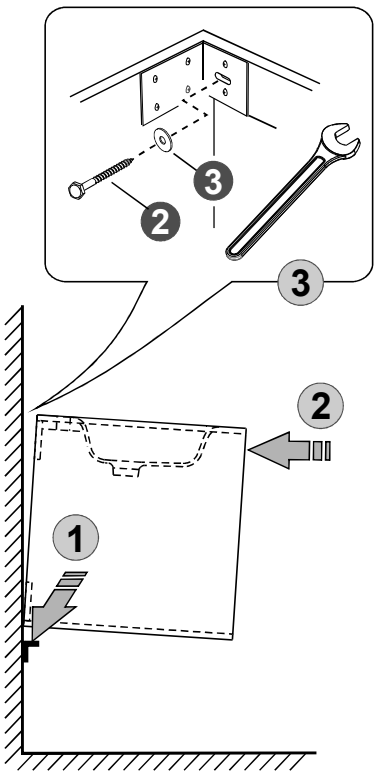

5

1

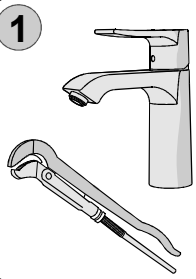

OPTIONAL (nicht enthalten): Installation von Wasserhahn vor dem Einsetzen der Schubladen!

OPTIONAL (not included): Installation of tap before inserting drawers!

2

Installation des Siphon vor dem Einsetzen der Schubladen! (Siphon nicht enthalten)

Installation of siphon before inserting drawers ! (Siphon not included)

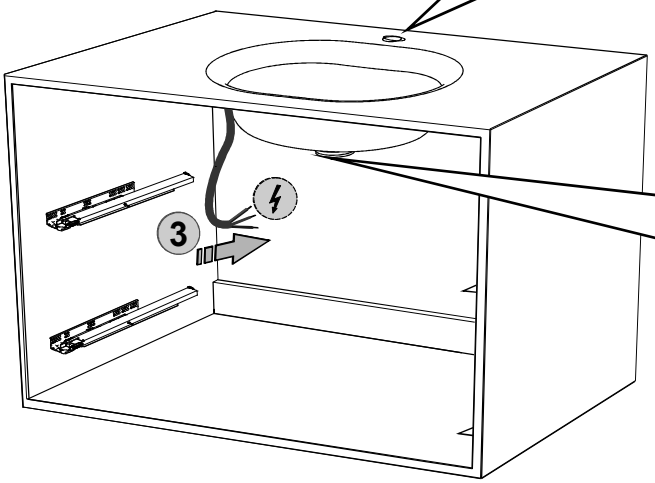

Elektrischer Anschluß sollte nur durch qualifiziertes Fachpersonal erfolgen !

Connection to electrical power supply should be done only by a qualified person !

6 **Installation der Schubladen**

Inserting drawers

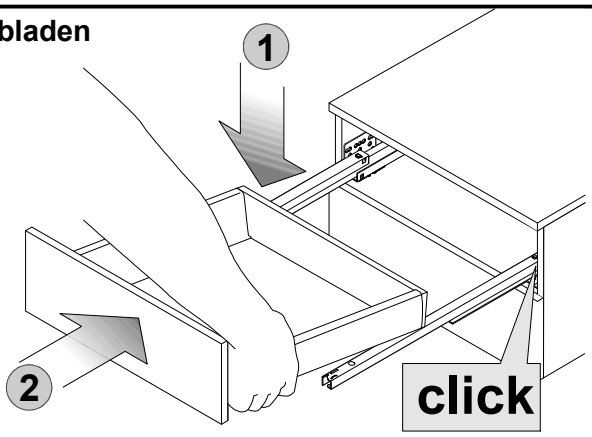

7

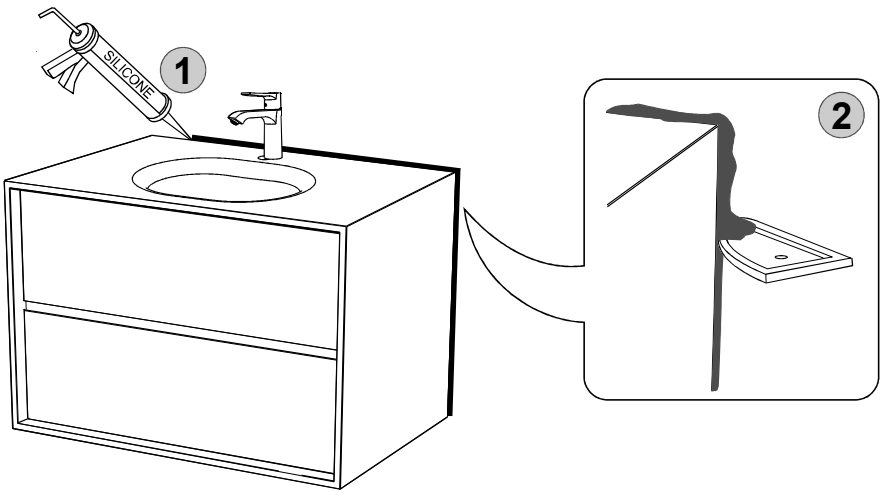

VERSTELLUNGEN / *ADJUSTMENT*

A HÖHENVERSTELLUNG/*HEIGHT ADJUSTMENT*

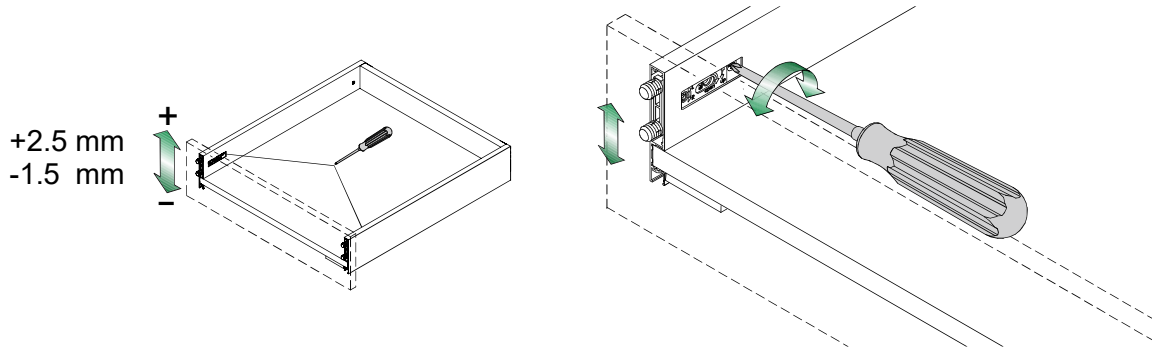

B SEITLICHE EINSTELLUNG/*SIDE ADJUSTMENT*

Beidseitig einstellen
Adjust both sides

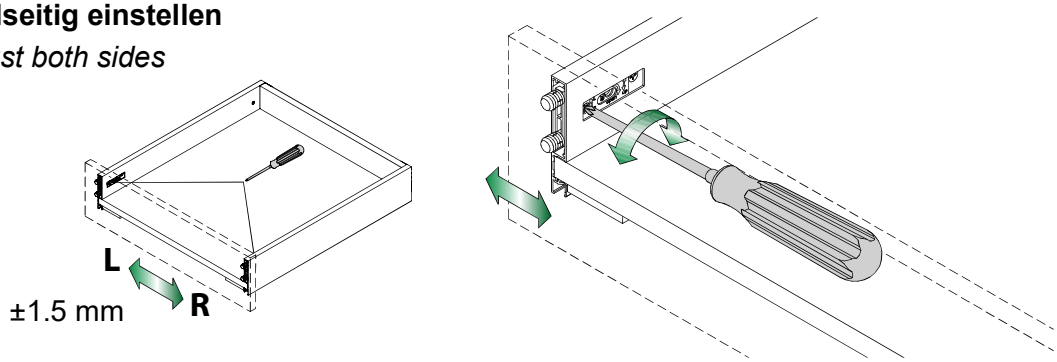
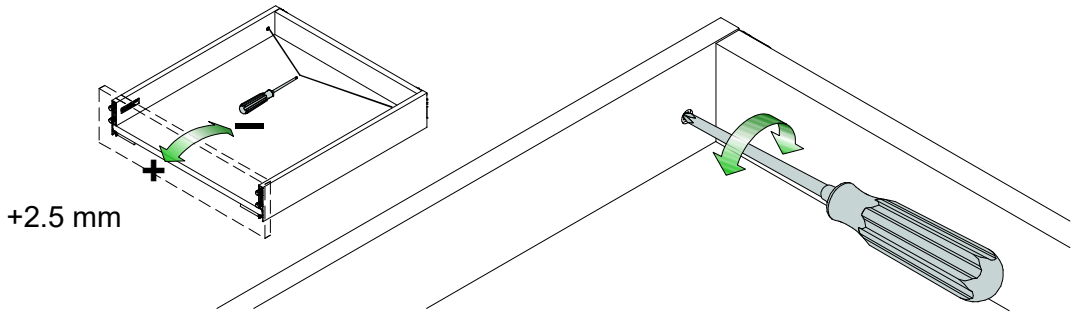
C VORNE NEIGUNGSVERSTELLUNG/*FRONT TILT ANGLE ADJUSTMENT*