Knief & Co. Gmbh
Am Hansastadion 2
D-28277 Bremen

Tel: +49 - 421 - 163 23 00
Fax: +49 - 421 - 163 23 22
info@kniefco.com
www.kniefco.com

EN 14528

Glow bidet wall hung

Article number 0600-065-xxR

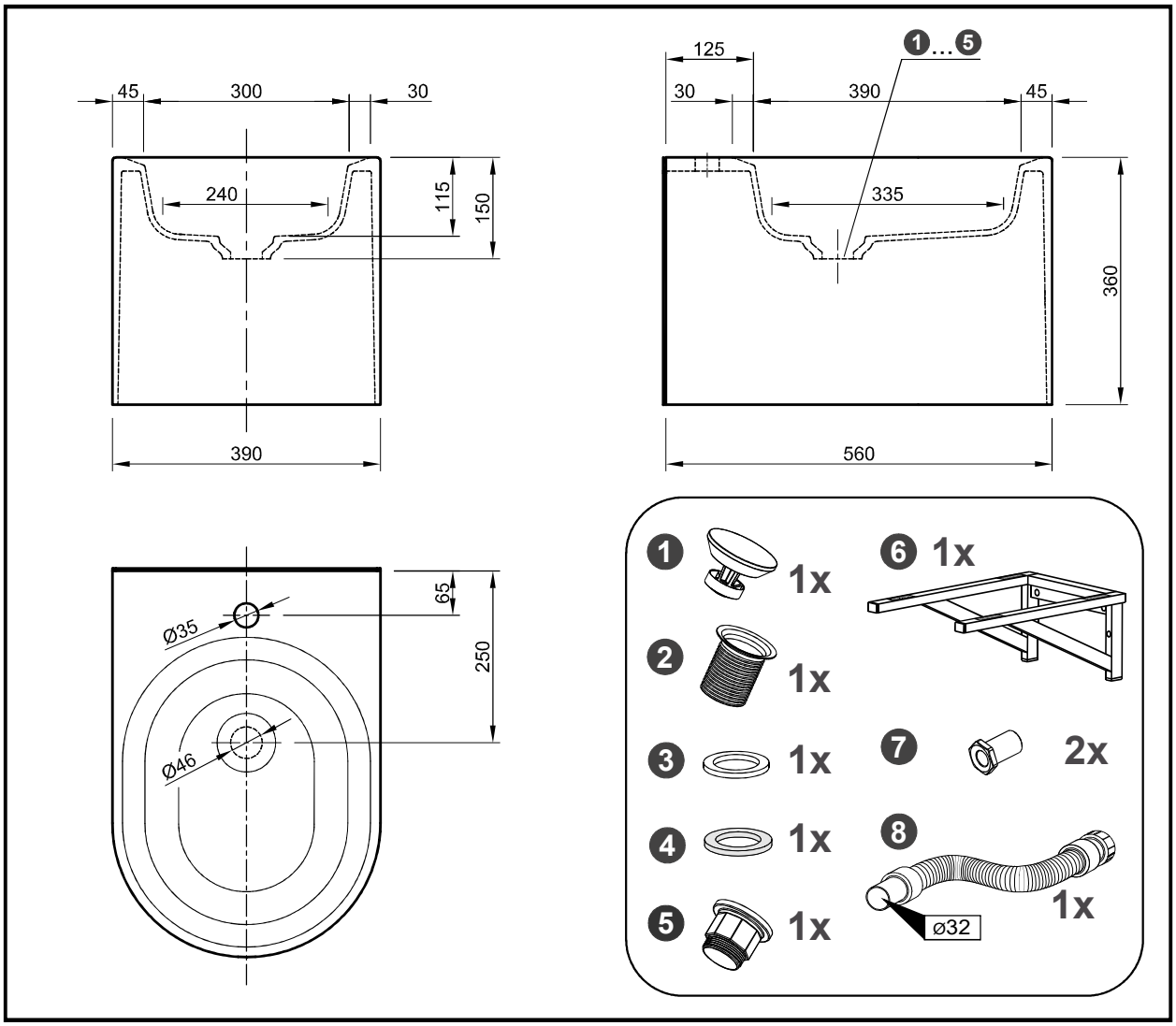

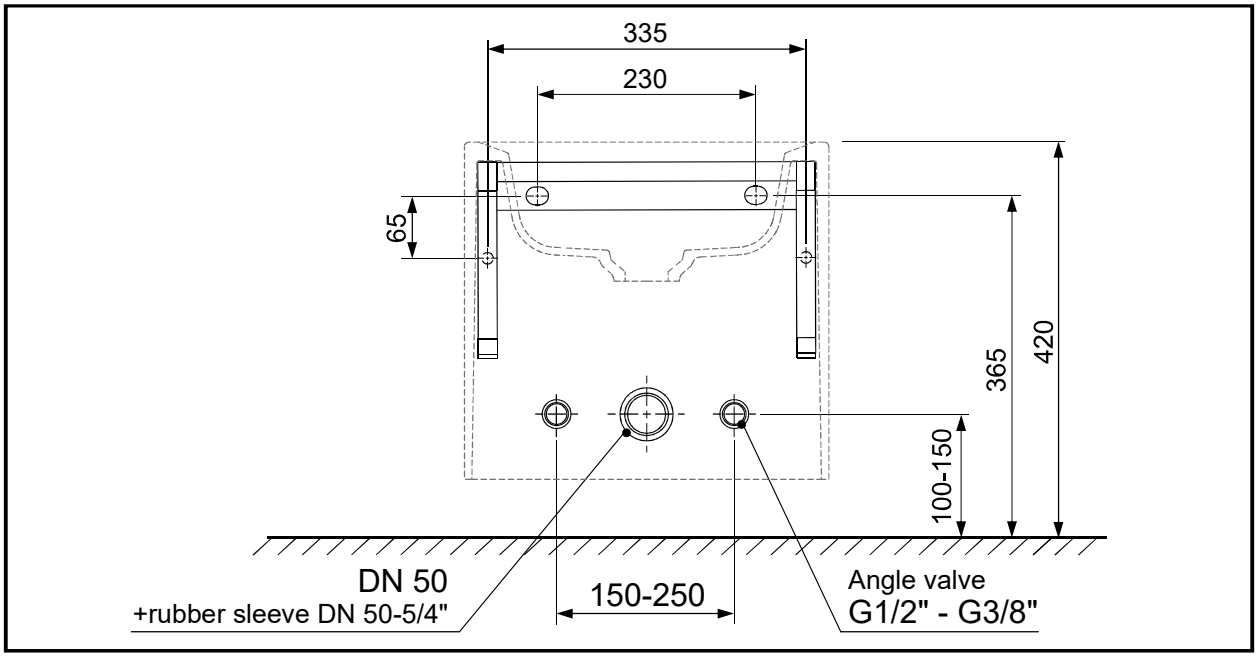

Knief & Co. Gmbh
Am Hansastadion 2
D-28277 Bremen

Tel: +49 - 421 - 163 23 00
Fax: +49 - 421 - 163 23 22
info@kniefco.com
www.kniefco.com

EN 14528

Glow bidet wall hung

Article number 0600-065-xxR

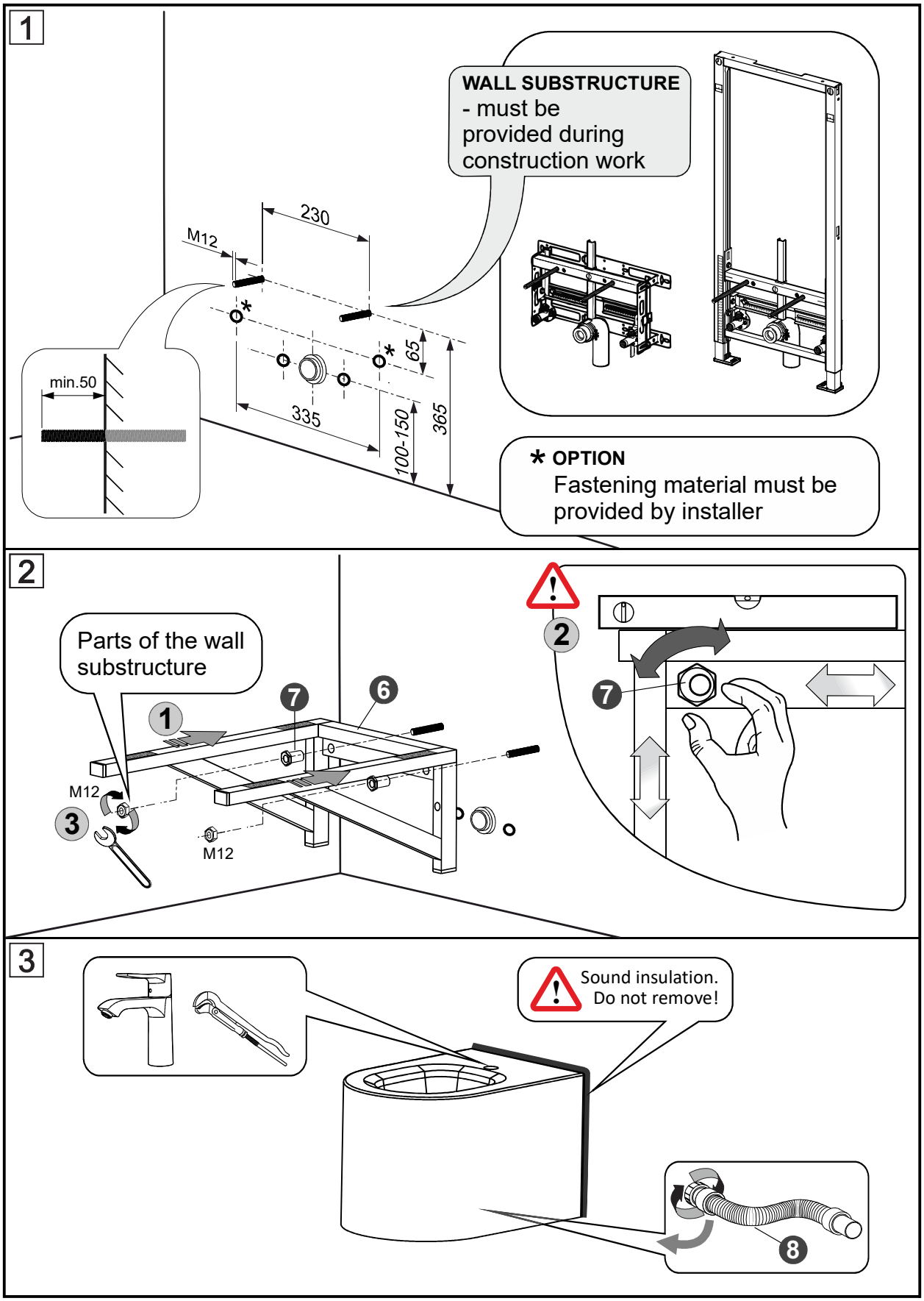

Knief & Co. Gmbh
Am Hansastadion 2
D-28277 Bremen

Tel: +49 - 421 - 163 23 00
Fax: +49 - 421 - 163 23 22
info@kniefco.com
www.kniefco.com

EN 14528

Glow bidet wall hung

Article number 0600-065-xxR

4

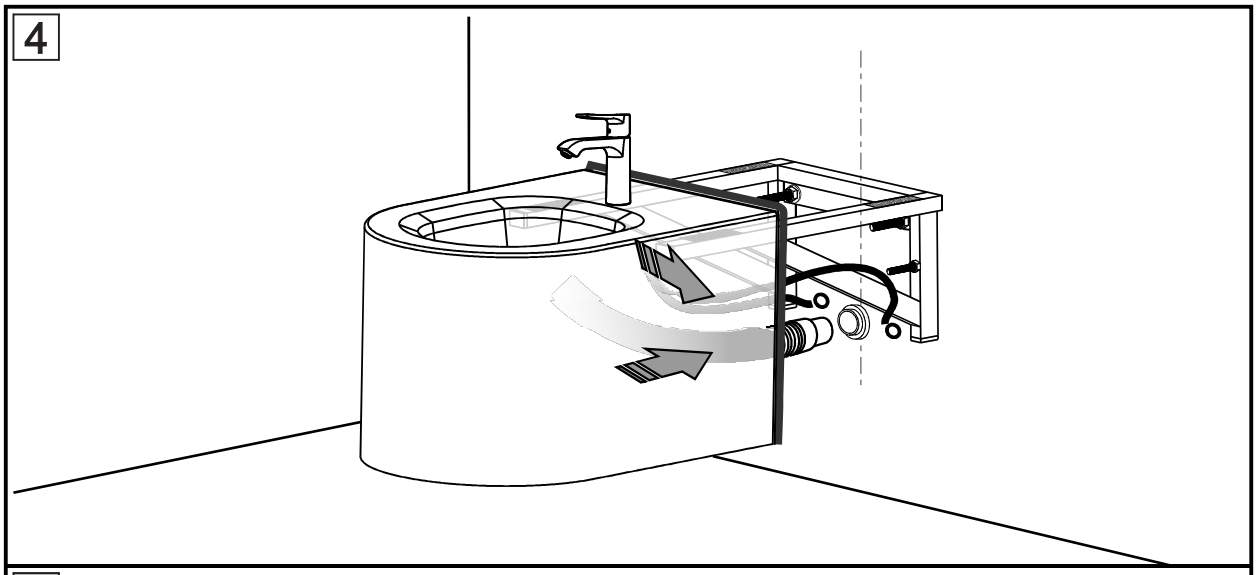

5

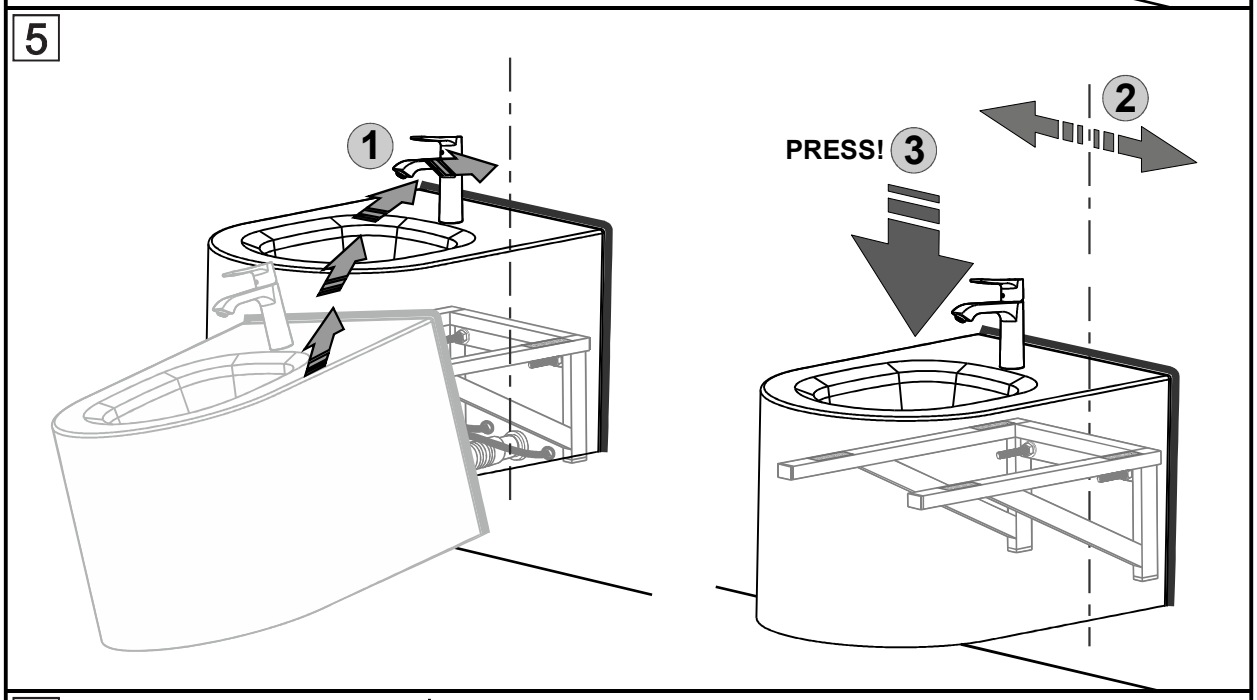
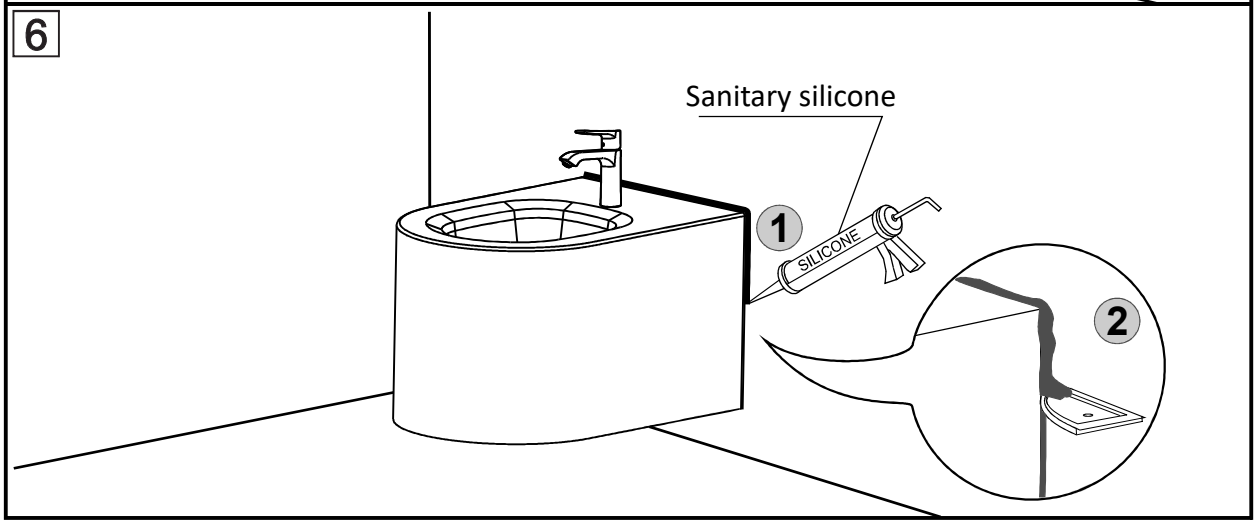
6