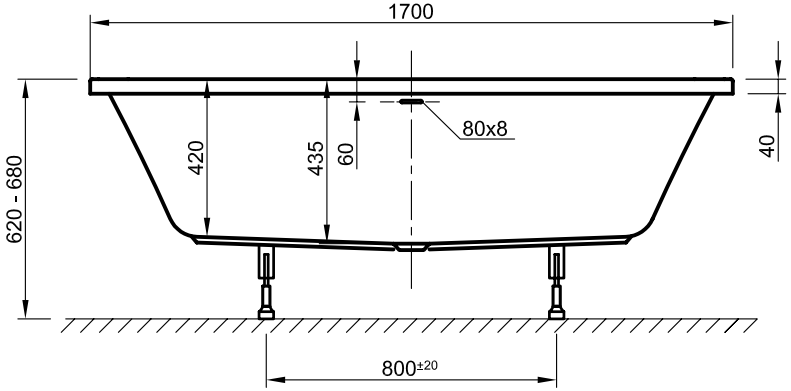

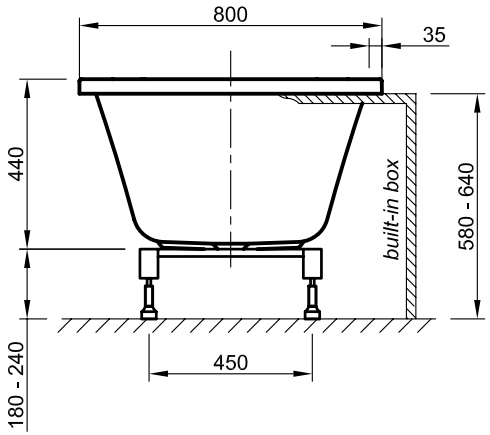

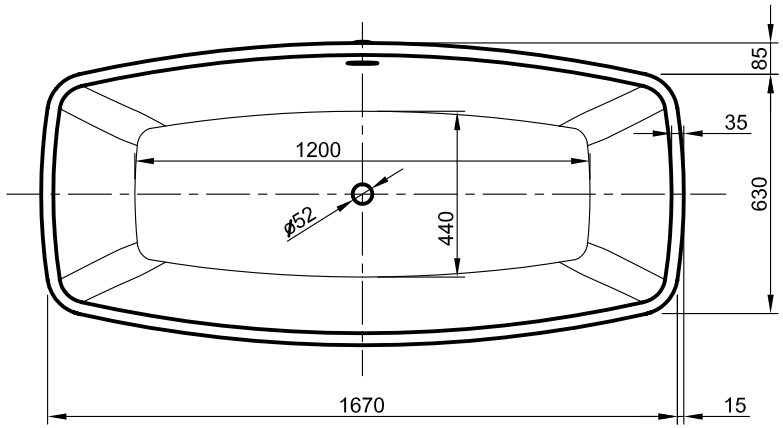

Die Badewanne entspricht den Normen **EN-198** / **EN-14516**
The bathtub is compliant with Standards ***EN-198 / EN-14516***

Artikel-Nr./ Order No. : **0400-284**	Gewicht / Weight : **35 kg**
Modell / Model **Cube** *built-in*	Volumen / Volume : **200 l**
Maße / Dimensions : **1700 x 800 x 435 mm**	Datum / Date : **23.04.2012**

konforme Qualität / conform quality

Fertigungstechnische Änderungen & Toleranzen vorbehalten / Technical amendments & tolerances are subject to change.