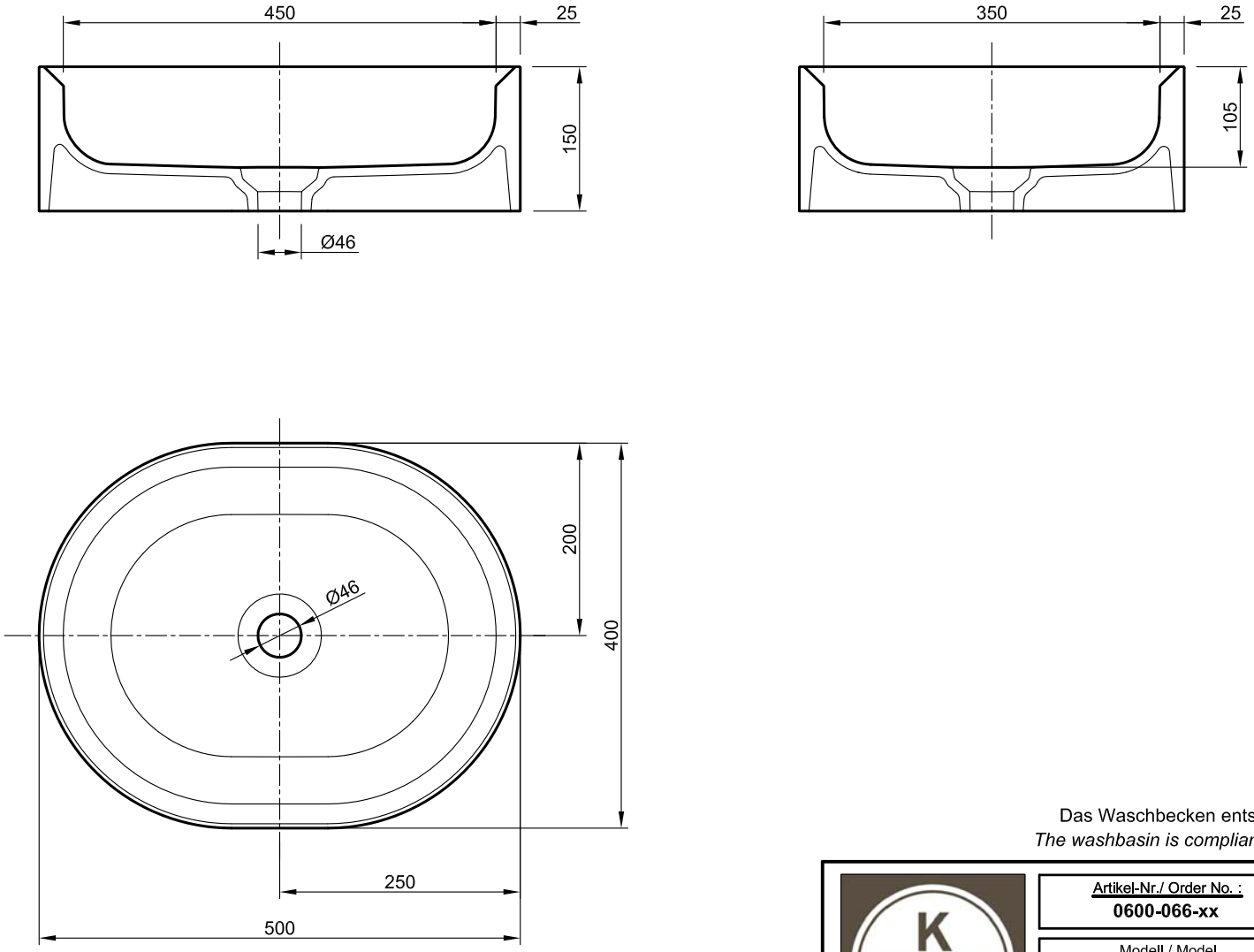

Das Waschbecken entspricht der Norm **EN-14688**

*The washbasin is compliant with Standard **EN-14688***

Artikel-Nr./ Order No. : **0600-066-xx**	Gewicht / Weight : **8 kg**
Modell / Model **Glow Washbasin, countertop**	Volumen / Volume :
Maße / Dimensions : **500 x 400 x 150 mm**	Datum / Date : **30.11.2016**

konforme Qualität / conform quality

Fertigungstechnische Änderungen & Toleranzen vorbehalten / Technical amendments & tolerances are subject to change